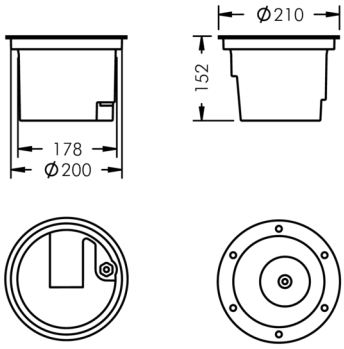

Uplight 220

8 664 115 119

19 W, 1710 lm, 4000 K neutralweiß, DALI, engstrahlend, schwenkbar 9°

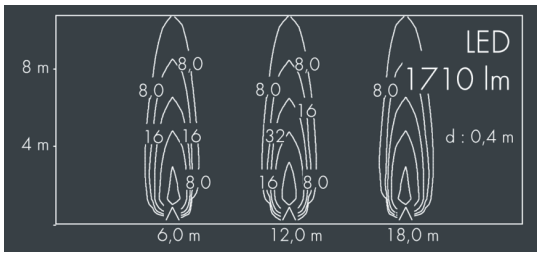

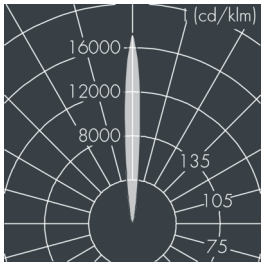

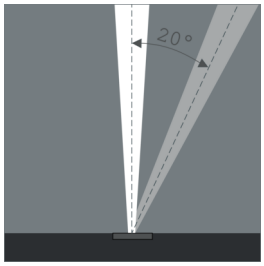

Auf Wunsch bieten wir die Leuchten in Sonderausführung an: Sonderfarben nach RAL, DB oder NCS in Polyesterpulverbeschichtung, Lichtfarben 2700 K oder weitere Lichtfarben, Ausführungen für erhöhte Umgebungstemperaturen.

Ausschreibungstext

Leuchtengehäuse aus hochkorrosionsbeständigem Aluminium-Guss AlSi12 (Leg. 230), 2-fach Polyesterpulver beschichtet in hochwertig deckendem und UV-stabilen Schichtverfahren, Farbe: schwarz RAL 7021, alle äußeren Stahlteile aus rostfreiem Edelstahl, mit rahmenbündigem, temperaturwechselbeständigem Sicherheitsglas (ESG) - einseitig entspiegelt, mit rutschhemmendem Abdeckglas, Oberfläche mit Quadrat-Druck, für Druckbelastung bis max. 5000 kg (nach IEC / EN 60598-2-13), Silikondichtung, Abdeckrahmen und Verschluss mit 6 Schrauben aus V4A, Kabelanschluss: M20, Anschlussklemme: 5-polig, Schwenkbereich: 0-20°, arretierbar, mit Heatslide Mechanismus zur optimalen Wärmeabführung, 0,8 m Zuleitung H07RN-F5G1, Betriebsgerät (DALI) eingebaut, CRI > 85, max 3 SDCM, Lebensdauer L80/B20 > 50.000 h, Halbstreuwinkel: 9°, Leuchtenlichtstrom: 1710 lm, Anschlussleistung: 19 W, System-Lichtausbeute 90 lm/W, Schutzart IP68, Schutzklasse I, Schlagfestigkeit IK10, Abmessungen:
Ø 220 mm, Breite 152 mm, Gewicht 3.9 kg

Der modulare Aufbau der Leuchte ermöglicht den Austausch einzelner Komponenten. Das Produkt erfüllt die grundlegenden Anforderungen der anwendbaren EU-Richtlinien und des Produktsicherheitsgesetzes und trägt die Kennzeichnung CE und ENEC.

IP68 IK10

Spezifikationen

Anschlussleistung	19 W	Halbstreuwinkel	9°
System-Lichtausbeute	90 lm/W	Gehäusefarbe	schwarz RAL 7021
Leuchtmittel	LED 4000 K	Schutzart	IP68
Farbwiedergabeindex	CRI > 85	Schutzklasse	I
Farbtoleranz	max 3 SDCM	Schlagfestigkeit	IK10
Lebensdauer ta 25°C	L80/B20 > 50.000 h	Abmessung	Ø 220 mm, Breite 152 mm
Betriebsgerät	DALI	Gewicht	3,90 kg
Eingangsspannung AC	110 – 240 V	Max. Umgebungstemp. ta	45°
Eingangsspannung DC	190 – 255 V		
Spannungsfestigkeit	3 kV L/N | 4 kV L/PE		
Leuchten pro B16A / C16A	50 / 85		