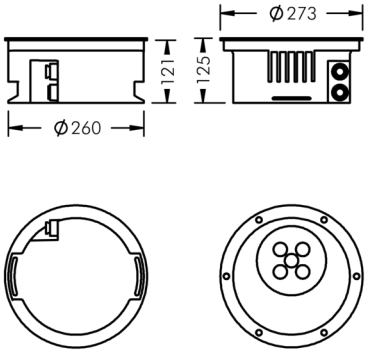

Uplight 280

8 662 016 119

5 × 2,5 W, 782 lm, 3000 K warmweiß, DALI, engstrahlend, schwenkbar 7°

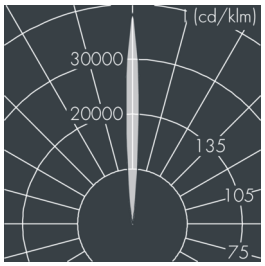

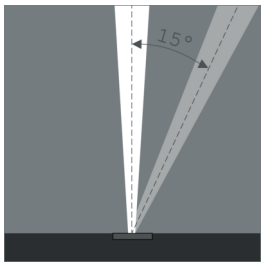

Auf Wunsch bieten wir die Leuchten in Sonderausführung an: Sonderfarben nach RAL, DB oder NCS in Polyesterpulverbeschichtung, Lichtfarben 2700 K oder weitere Lichtfarben, Ausführungen für erhöhte Umgebungstemperaturen.

Ausschreibungstext

Leuchtengehäuse aus hochkorrosionsbeständigem Aluminium-Guss AlSi12 (Leg. 230), 2-fach Polyesterpulver beschichtet in hochwertig deckendem und UV-stabilen Schichtverfahren, Farbe: schwarz RAL 7021, alle äußeren Stahlteile aus rostfreiem Edelstahl, mit rahmenbündigem, temperaturwechselbeständigem Sicherheitsglas (ESG) - einseitig entspiegelt, dunkler Siebdruck, für Druckbelastung bis max. 5000 kg (nach IEC / EN 60598-2-13), Silikondichtung, Abdeckrahmen und Verschluss mit 6 Schrauben aus V4A, Montage in Verbindung mit Einbaugehäuse 126 0 160 060, Kabelanschluss: M20, Anschlussklemme: 5-polig, hocheffizienter eloxierter rotationssymmetrischer Aluminiumreflektor, arretierbar, Schwenkbereich: 0-15, 0,8 m Zuleitung H07RN-F5G1,5, Betriebsgerät (DALI) eingebaut, CRI > 80, max 2 SDCM, Lebensdauer L90/B10 > 50.000 h, Halbstreuwinkel: 7°, Leuchtenlichtstrom: 782 lm, Anschlussleistung: 12 W, System-Lichtausbeute 65 lm/W, Schutzart IP67, Schutzklasse I, Schlagfestigkeit IK10, Abmessungen: Ø 280 mm, Breite 121 mm, Gewicht 6.8 kg

Der modulare Aufbau der Leuchte ermöglicht den Austausch einzelner Komponenten. Das Produkt erfüllt die grundlegenden Anforderungen der anwendbaren EU-Richtlinien und des Produktsicherheitsgesetzes und trägt die Kennzeichnung CE.

IP67 IK10

Spezifikationen

Anschlussleistung	12 W	Halbstreuwinkel	7°
System-Lichtausbeute	65 lm/W	Gehäusefarbe	schwarz RAL 7021
Leuchtmittel	LED 3000 K	Anschlussleitung	Ø 6 – 13 mm
Farbwiedergabeindex	CRI > 80	Schutzart	IP67
Farbtoleranz	max 2 SDCM	Schutzklasse	I
Lebensdauer ta 25°C	L90/B10 > 50.000 h	Schlagfestigkeit	IK10
Betriebsgerät	DALI	Abmessung	Ø 280 mm, Breite 121 mm
		Gewicht	6,80 kg
		Max. Umgebungstemp. ta	35°