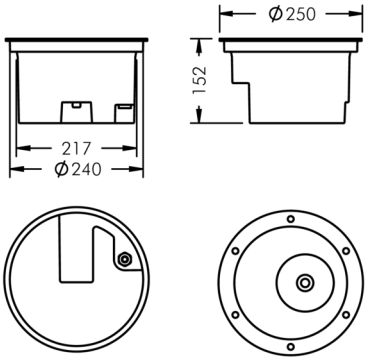

Uplight 260

8 666 016 119

40 W, 3481 lm, 3000 K warmweiß, DALI, engstrahlend, schwenkbar 11°

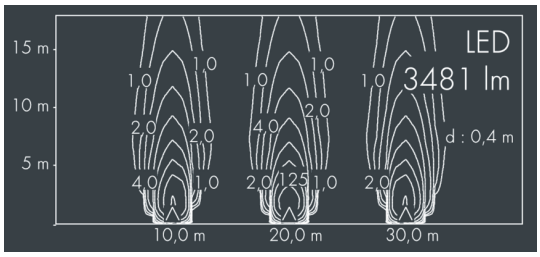

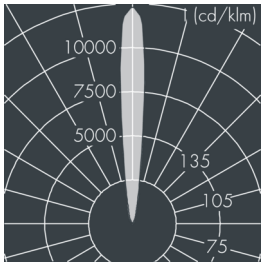

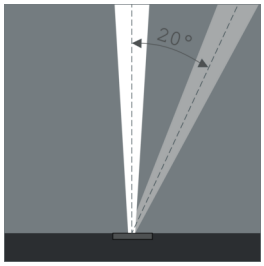

Auf Wunsch bieten wir die Leuchten in Sonderausführung an: Sonderfarben nach RAL, DB oder NCS in Polyesterpulverbeschichtung, Lichtfarben 2700 K oder weitere Lichtfarben, Ausführungen für erhöhte Umgebungstemperaturen.

Ausschreibungstext

Leuchtengehäuse aus hochkorrosionsbeständigem Aluminium-Guss AlSi12 (Leg. 230), 2-fach Polyesterpulver beschichtet in hochwertig deckendem und UV-stabilen Schichtverfahren, Farbe: schwarz RAL 7021, alle äußeren Stahlteile aus rostfreiem Edelstahl, mit rahmenbündigem, temperaturwechselbeständigem Sicherheitsglas (ESG) - einseitig entspiegelt, dunkler Siebdruck, für Druckbelastung bis max. 4500 kg (nach IEC / EN 60598-2-13), Silikondichtung, Abdeckrahmen und Verschluss mit 6 Schrauben aus V4A, Montage in Verbindung mit Einbaugehäuse 126 0 341 060, Kabelanschluss: M20, Anschlussklemme: 5-polig, hocheffizienter eloxierter rotationssymmetrischer Aluminiumreflektor, arretierbar, Schwenkbereich: 0-20°, arretierbar, mit Heatslide Mechanismus zur optimalen Wärmeabführung, 0,8 m Zuleitung H07RN-F5G1, Betriebsgerät (DALI) eingebaut, CRI > 85, max 2 SDCM, Lebensdauer L80/B20 > 50.000 h, Halbstreuwinkel: 11°, Leuchtenlichtstrom: 3481 lm, Anschlussleistung: 40 W, System-Lichtausbeute 87 lm/W, Schutzart IP68, Schutzklasse I, Schlagfestigkeit IK10, Abmessungen: Ø 260 mm, Breite 152 mm, Gewicht 5.6 kg

Der modulare Aufbau der Leuchte ermöglicht den Austausch einzelner Komponenten. Das Produkt erfüllt die grundlegenden Anforderungen der anwendbaren EU-Richtlinien und des Produktsicherheitsgesetzes und trägt die Kennzeichnung CE und ENEC.

IP68 IK10

Spezifikationen

Anschlussleistung	40 W	Halbstreuwinkel	11°
System-Lichtausbeute	87 lm/W	Gehäusefarbe	schwarz RAL 7021
Leuchtmittel	LED 3000 K	Schutzart	IP68
Farbwiedergabeindex	CRI > 85	Schutzklasse	I
Farbtoleranz	max 2 SDCM	Schlagfestigkeit	IK10
Lebensdauer ta 25°C	L80/B20 > 50.000 h	Abmessung	Ø 260 mm, Breite 152 mm
Betriebsgerät	DALI	Gewicht	5,60 kg
Eingangsspannung AC	110 – 240 V	Max. Umgebungstemp. ta	35°
Eingangsspannung DC	195 – 240 V		
Spannungsfestigkeit	3 kV L/N | 4 kV L/PE		
Leuchten pro B16A / C16A	30 / 51		