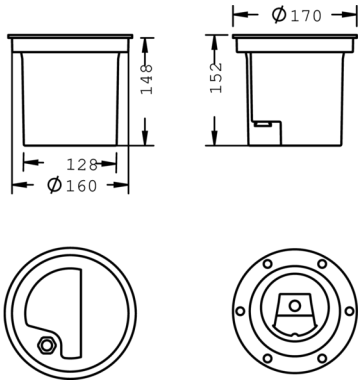

Uplight 180

8 656 015 009

11 W, 446 lm, 4000 K neutralweiß,
wandflutend, schwenkbar 30° / 75°

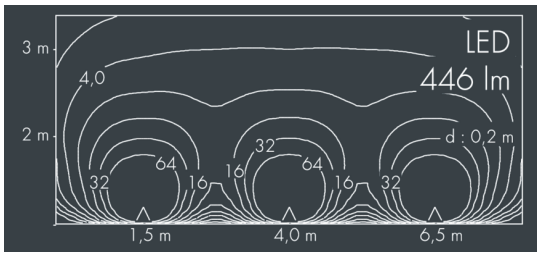

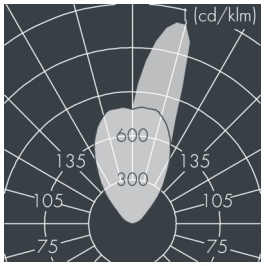

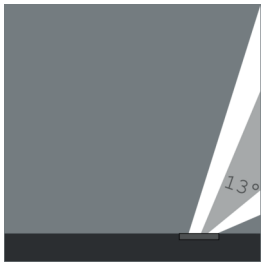

Auf Wunsch bieten wir die Leuchten in Sonderausführung an: Sonderfarben nach RAL, DB oder NCS in Polyesterpulverbeschichtung, Lichtfarben 2700 K oder weitere Lichtfarben, Ausführungen für erhöhte Umgebungstemperaturen.

Ausschreibungstext

Leuchtengehäuse aus hochkorrosionsbeständigem Aluminium-Guss AlSi12 (Leg. 230), 2-fach Polyesterpulver beschichtet in hochwertig deckendem und UV-stabilen Schichtverfahren, Farbe: schwarz RAL 7021, alle äußeren Stahlteile aus rostfreiem Edelstahl, mit rahmenbündigem, temperaturwechselbeständigem Sicherheitsglas (ESG) - einseitig entspiegelt, dunkler Siebdruck, für Druckbelastung bis max. 5000 kg (nach IEC / EN 60598-2-13), Silikondichtung, Abdeckrahmen und Verschluss mit 6 Schrauben aus V4A, Kabelanschluss: M20, Anschlussklemme: 3-polig, hocheffizienter eloxierter rotationssymmetrischer Aluminiumreflektor, Vorsatzscheibe mit optischer Doppelstruktur für wandflutende Lichtverteilung und integriertem, beweglichem Abschirmblech, Schwenkbereich: 0-13°, arretierbar, 0,8 m Zuleitung H07RN-F3G1, Betriebsgerät (AC/DC) eingebaut, CRI > 80, max 3 SDCM, Lebensdauer L90/B10 > 50.000 h, Halbstreuwinkel: 30° / 75°, Leuchtenlichtstrom: 446 lm, Anschlussleistung: 11 W, System-Lichtausbeute 42 lm/W, Schutzart IP68, Schutzklasse I, Schlagfestigkeit IK10, Abmessungen: Ø 180 mm, Breite 152 mm, Gewicht 2.7 kg

Der modulare Aufbau der Leuchte ermöglicht den Austausch einzelner Komponenten. Das Produkt erfüllt die grundlegenden Anforderungen der anwendbaren EU-Richtlinien und des Produktsicherheitsgesetzes und trägt die Kennzeichnung CE und ENEC.

IP 68 IK 10

Spezifikationen

Anschlussleistung	11 W	Halbstreuwinkel	30° / 75°
System-Lichtausbeute	42 lm/W	Gehäusefarbe	schwarz RAL 7021
Leuchtmittel	LED 4000 K	Schutzart	IP68
Farbwiedergabeindex	CRI > 80	Schutzklasse	I
Farbtoleranz	max 3 SDCM	Schlagfestigkeit	IK10
Lebensdauer ta 25°C	L90/B10 > 50.000 h	Abmessung	Ø 180 mm, Breite 152 mm
Betriebsgerät	on / off	Gewicht	2,70 kg
Eingangsspannung AC	110 – 240 V	Max. Umgebungstemp. ta	35°
Eingangsspannung DC	195 – 240 V		
Spannungsfestigkeit	2 kV L/N | 2 kV L/PE		
Leuchten pro B16A / C16A	27 / 45		