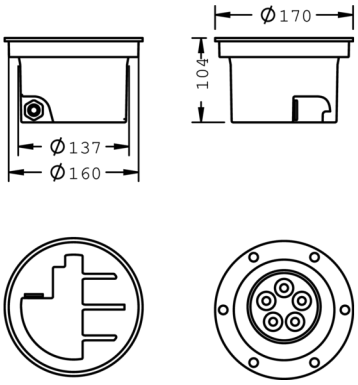

Uplight 180 S

8 654 016 149

5 × 2 W, 609 lm, 3000 K warmweiß, DALI, mittelbreitstrahlend, schwenkbar 26°

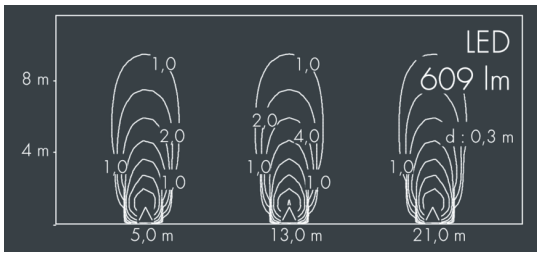

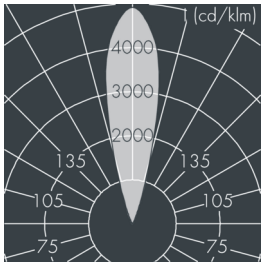

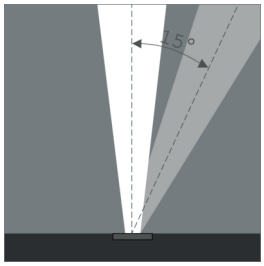

Auf Wunsch bieten wir die Leuchten in Sonderausführung an: Sonderfarben nach RAL, DB oder NCS in Polyesterpulverbeschichtung, Lichtfarben 2700 K oder weitere Lichtfarben, Ausführungen für erhöhte Umgebungstemperaturen.

Ausschreibungstext

Leuchtengehäuse aus hochkorrosionsbeständigem Aluminium-Guss AlSi12 (Leg. 230), 2-fach Polyesterpulver beschichtet in hochwertig deckendem und UV-stabilen Schichtverfahren, Farbe: schwarz RAL 7021, alle äußeren Stahlteile aus rostfreiem Edelstahl, mit rahmenbündigem, temperaturwechselbeständigem Sicherheitsglas (ESG) - einseitig entspiegelt, dunkler Siebdruck, für Druckbelastung bis max. 5000 kg (nach IEC / EN 60598-2-13), Silikondichtung, Abdeckrahmen und Verschluss mit 6 Schrauben aus V4A, Kabelanschluss: M20, Anschlussklemme: 5-polig, arretierbar, Schwenkbereich: 0-15°, arretierbar, präzise PMMA Optiken, 0,8 m Zuleitung H07RN-F5G1, Betriebsgerät (DALI) eingebaut, CRI > 80, max 2 SDCM,
Lebensdauer L90/B10 > 50.000 h, Halbstreuwinkel: 26°, Leuchtenlichtstrom: 609 lm, Anschlussleistung: 10 W, System-Lichtausbeute 61 lm/W, Schutzart IP67, Schutzklasse I, Schlagfestigkeit IK10, Abmessungen:
Ø 180 mm, Breite 104 mm, Gewicht 2.3 kg

Der modulare Aufbau der Leuchte ermöglicht den Austausch einzelner Komponenten. Das Produkt erfüllt die grundlegenden Anforderungen der anwendbaren EU-Richtlinien und des Produktsicherheitsgesetzes und trägt die Kennzeichnung CE und ENEC.

IP67 IK10

Spezifikationen

Anschlussleistung	10 W	Halbstreuwinkel	26°
System-Lichtausbeute	61 lm/W	Gehäusefarbe	schwarz RAL 7021
Leuchtmittel	LED 3000 K	Schutzart	IP67
Farbwiedergabeindex	CRI > 80	Schutzklasse	I
Farbtoleranz	max 2 SDCM	Schlagfestigkeit	IK10
Lebensdauer ta 25°C	L90/B10 > 50.000 h	Abmessung	Ø 180 mm, Breite 104 mm
Betriebsgerät	DALI	Gewicht	2,30 kg
Eingangsspannung AC	220 – 240 V	Max. Umgebungstemp. ta	50°
Eingangsspannung DC	220 – 240 V		
Spannungsfestigkeit	2 kV L/N | 4 kV L/PE		
Leuchten pro B16A / C16A	50 / 50		