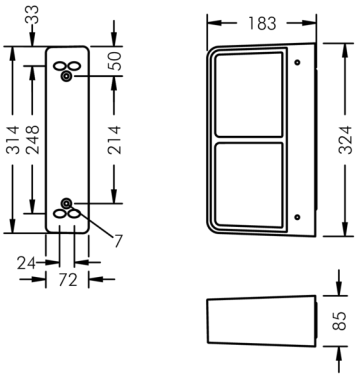

Unit

8 364 146 189

2 × 18 W, 3219 lm, 3000 K warmweiß, DALI, seitlich breitstrahlend 62° / 142°

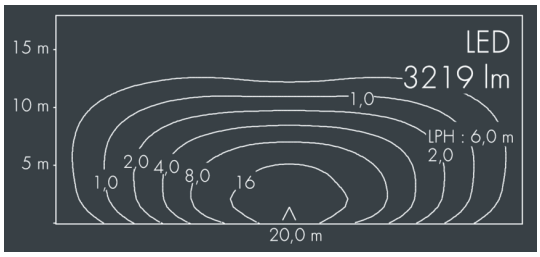

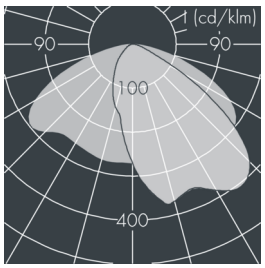

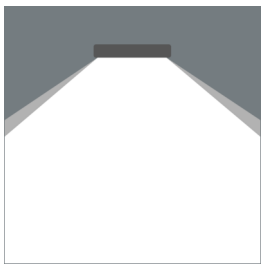

Auf Wunsch bieten wir die Leuchten in Sonderausführung an: Sonderfarben nach RAL, DB oder NCS in Polyesterpulverbeschichtung, Lichtfarben 2700 K oder weitere Lichtfarben, Ausführungen für erhöhte Umgebungstemperaturen.

Ausschreibungstext

Leuchtengehäuse aus hochkorrosionsbeständigem Aluminium-Druckguss AlSi12 (Leg. 230), Polyesterpulver beschichtet in hochwertig deckendem und UV-stabilen Schichtverfahren, Farbe: schwarz RAL 7021, alle äußeren Stahlteile aus rostfreiem Edelstahl, temperaturwechselbeständiges, lichteffizientes Sicherheitsglas (ESG) - einseitig entspiegelt, dunkler Siebdruck, Silikondichtung, Befestigung auf Wanddose mit 2 Edelstahlschrauben, Befestigungsdose: 2 Bohrungen Ø 7 mm, Abstand 214 mm, Kabelanschluss:
4x Ø 7-10 mm UP und AP, Anschlussklemme: 5-polig, hocheffizienter Reflektor, Betriebsgerät (DALI) eingebaut, CRI > 80, max 3 SDCM, Lebensdauer L80/B20 > 50.000 h, Halbstreuwinkel: 62° / 142°, Leuchtenlichtstrom: 3219 lm, Anschlussleistung: 36 W, System-Lichtausbeute 89 lm/W, Schutzart IP65, Schutzklasse I, Schlagfestigkeit IK08, Windangriffsfläche 0,057 m², Abmessungen (L×H×B): 324 × 85 × 183 mm, Gewicht 3.3 kg

Der modulare Aufbau der Leuchte ermöglicht den Austausch einzelner Komponenten. Das Produkt erfüllt die grundlegenden Anforderungen der anwendbaren EU-Richtlinien und des Produktsicherheitsgesetzes und trägt die Kennzeichnung CE.

IP65 IK08

Spezifikationen

Anschlussleistung	36 W	Halbstreuwinkel	62° / 142°
System-Lichtausbeute	89 lm/W	Gehäusefarbe	schwarz RAL 7021
Leuchtmittel	LED 3000 K	Schutzart	IP65
Farbwiedergabeindex	CRI > 80	Schutzklasse	I
Farbtoleranz	max 3 SDCM	Schlagfestigkeit	IK08
Lebensdauer ta 25°C	L80/B20 > 50.000 h	Windangriffsfläche	0,057m²
Betriebsgerät	DALI	Abmessung	324 × 85 × 183 mm
Eingangsspannung AC	220 – 240 V	Gewicht	3,30 kg
Eingangsspannung DC	220 – 240 V	Max. Umgebungstemp. ta	35°
Spannungsfestigkeit	2 kV L/N | 4 kV L/PE		
Leuchten pro B16A / C16A	50 / 85		