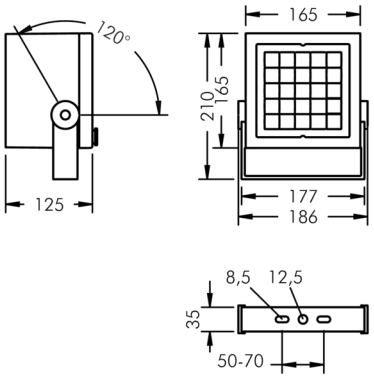

Superlight Nano 5

8 830 056 219

25 × 2,3 W, 3729 lm, 3000 K warmweiß, 1-10V, engstrahlend 6°

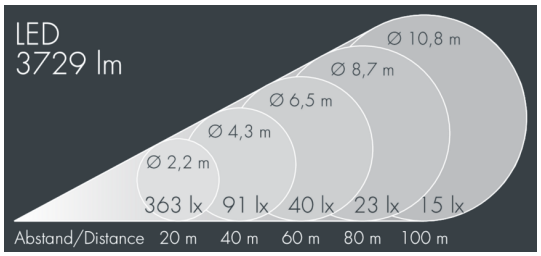

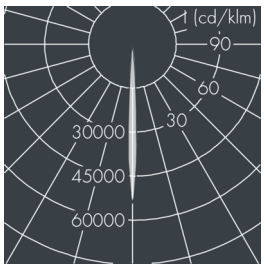

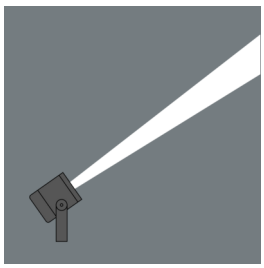

Auf Wunsch bieten wir die Leuchten in Sonderausführung an: Sonderfarben nach RAL, DB oder NCS in Polyesterpulverbeschichtung, Lichtfarben 2700 K oder weitere Lichtfarben, Ausführungen für erhöhte Umgebungstemperaturen.

Ausschreibungstext

Leuchtengehäuse aus hochkorrosionsbeständigem Aluminium-Druckguss AlSi12 (Leg. 230), Polyesterpulver beschichtet in hochwertig deckendem und UV-stabilen Schichtverfahren, Farbe: silbergrau , alle äußeren Stahlteile aus rostfreiem Edelstahl, temperaturwechselbeständiges Sicherheitsglas (ESG) - einseitig entspiegelt, dunkler Siebdruck, Silikondichtung, Montagebügel aus beschichtetem Aluminium-Druckguss mit Neigungsskala: 2 Langlöcher Ø 8,5 mm, Abstand 50-70 mm, 1 Mittelloch Ø 12,5 mm, Neigungsbereich: 120°, Kabelanschluss: M20, Anschlussklemme: 5-polig, hocheffiziente lichttechnische Optiken aus transparentem thermoplastischem Kunststoff für gezielte Beleuchtungsaufgaben, Betriebsgerät (1-10V) eingebaut, CRI > 80, max 2 SDCM, Lebensdauer L90/B10 > 50.000 h, Halbstreuwinkel: 6°, Leuchtenlichtstrom: 3729 lm, Anschlussleistung: 57 W, System-Lichtausbeute 66 lm/W, Schutzart IP67, Schutzklasse I, Schlagfestigkeit IK08, Windangriffsfläche 0,03 m², Abmessungen (L×H×B): 165 × 125 × 165 mm, Gewicht 3.05 kg

Der modulare Aufbau der Leuchte ermöglicht den Austausch einzelner Komponenten. Das Produkt erfüllt die grundlegenden Anforderungen der anwendbaren EU-Richtlinien und des Produktsicherheitsgesetzes und trägt die Kennzeichnung CE und ENEC.

IP67 IK08

Spezifikationen

Anschlussleistung	57 W	Halbstreuwinkel	6°
System-Lichtausbeute	66 lm/W	Gehäusefarbe	silbergrau
Leuchtmittel	LED 3000 K	Anschlussleitung	Ø 6 – 13 mm
Farbwiedergabeindex	CRI > 80	Schutzart	IP67
Farbtoleranz	max 2 SDCM	Schutzklasse	I
Lebensdauer ta 25°C	L90/B10 > 50.000 h	Schlagfestigkeit	IK08
Betriebsgerät	1-10V	Windangriffsfläche	0,03m²
Eingangsspannung AC	110 – 240 V	Abmessung	165 × 125 × 165 mm
Eingangsspannung DC	190 – 250 V	Gewicht	3,05 kg
Spannungsfestigkeit	4 kV L/N | 5 kV L/PE	Max. Umgebungstemp. ta	35°
Leuchten pro B16A / C16A	30 / 51		