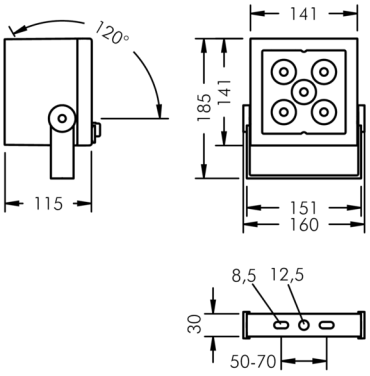

Superlight Nano 4

8 821 059 419

47 W, 1462 lm, RGBW (3000 K) warmweiß, DMX, engstrahlend 17°

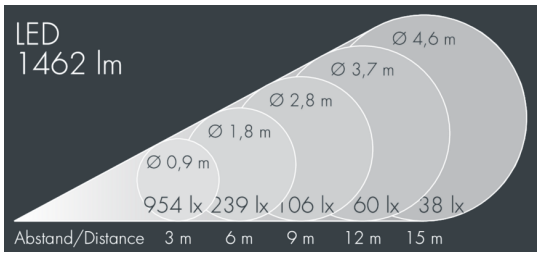

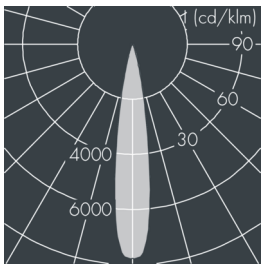

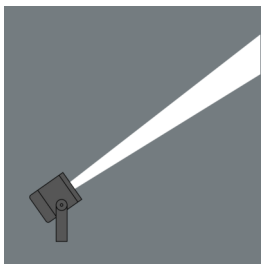

Auf Wunsch bieten wir die Leuchten in Sonderausführung an: Sonderfarben nach RAL, DB oder NCS in Polyesterpulverbeschichtung, Lichtfarben 2700 K oder weitere Lichtfarben, Ausführungen für erhöhte Umgebungstemperaturen.

Ausschreibungstext

Leuchtengehäuse aus Aluminium-Druckguss AlSi12 (Leg. 230), Polyesterpulver beschichtet in hochwertig deckendem und UV-stabilen Schichtverfahren, Farbe: silbergrau , alle äußeren Stahlteile aus rostfreiem Edelstahl, temperaturwechselbeständiges Sicherheitsglas (ESG) - einseitig entspiegelt, dunkler Siebdruck, Silikondichtung, Montagebügel aus beschichtetem Zink-Druckguss mit Neigungsskala: 2 Langlöcher Ø 8.5 mm, Abstand 50-70 mm, 1 Mittelloch Ø 12.5 mm, Neigungsbereich: 120°, Kabelanschluss: 2 x M20 & 2 x M12, Kabeleinführung: 4, Anschlussklemme: 6-polig, hocheffiziente lichttechnische Optik mit Lichtleitertechnik für gezielte Beleuchtungsaufgaben und direkter Lichtfarbenmischung innerhalb der Leuchte, Betriebsgerät (AC/DC) eingebaut, max 2 SDCM,
Lebensdauer L90/B10 > 50.000 h, Halbstreuwinkel: 17°, Leuchtenlichtstrom: 1462 lm, Anschlussleistung: 47 W, System-Lichtausbeute 31 lm/W, Schutzart IP67, Schutzklasse I, Schlagfestigkeit IK08, Windangriffsfläche 0,02 m², Abmessungen (L×H×B): 141 × 115 × 141 mm, Gewicht 2.47 kg

Der modulare Aufbau der Leuchte ermöglicht den Austausch einzelner Komponenten. Das Produkt erfüllt die grundlegenden Anforderungen der anwendbaren EU-Richtlinien und des Produktsicherheitsgesetzes und trägt die Kennzeichnung CE.

IP67 IK08

Spezifikationen

Anschlussleistung	47 W	Halbstreuwinkel	17°
System-Lichtausbeute	31 lm/W	Gehäusefarbe	silbergrau
Leuchtmittel	LED RGBW (3000 K)	Anschlussleitung	Ø 6 – 13 mm
Farbtoleranz	max 2 SDCM	Schutzart	IP67
Lebensdauer ta 25°C	L90/B10 > 50.000 h	Schutzklasse	I
Betriebsgerät	DMX	Schlagfestigkeit	IK08
Eingangsspannung AC	99 – 264 V	Windangriffsfläche	0,02m²
Eingangsspannung DC	170 – 280 V	Abmessung	141 × 115 × 141 mm
Spannungsfestigkeit	2 kV L/N | 2 kV L/PE	Gewicht	2,47 kg
		Max. Umgebungstemp. ta	30°