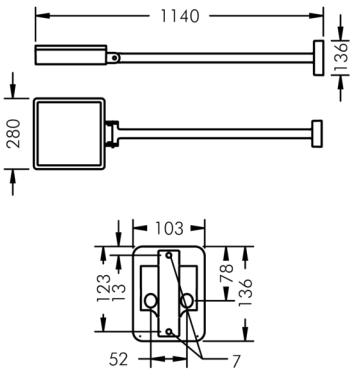

Superlight LED 3

8 887 145 159

2 × 45 W, 10293 lm, 4000 K neutralweiß, DALI, breitstrahlend 92° / 105°

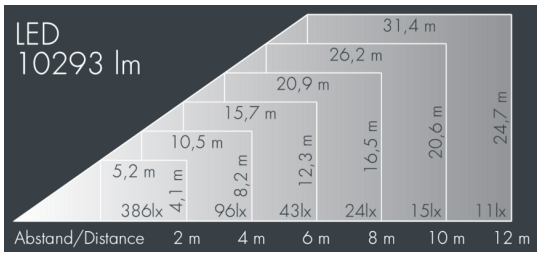

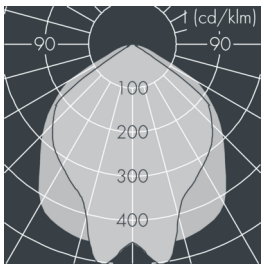

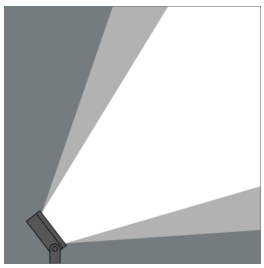

Auf Wunsch bieten wir die Leuchten in Sonderausführung an: Sonderfarben nach RAL, DB oder NCS in Polyesterpulverbeschichtung, Lichtfarben 2700 K oder weitere Lichtfarben, Ausführungen für erhöhte Umgebungstemperaturen.

Ausschreibungstext

Leuchtengehäuse aus Aluminium-Druckguss AlSi12 (Leg. 230), Polyesterpulver beschichtet in hochwertig deckendem und UV-stabilen Schichtverfahren, Farbe: schwarz RAL 7021, alle äußeren Stahlteile aus rostfreiem Edelstahl, temperaturwechselbeständiges Sicherheitsglas (ESG) - einseitig entspiegelt, dunkler Siebdruck, Silikondichtung, Verschluss mit 4 Edelstahlschrauben, Befestigungsdose: 2 Bohrungen Ø 7 mm, Abstand 110 mm, Kabeleinführung: Ø 7 - 10 mm UP und AP, Neigungsbereich: 205°, Kabelanschluss: M20, Anschlussklemme: 5-polig, hocheffizienter eloxierter glatt glänzender Aluminiumreflektor, Betriebsgerät (DALI) eingebaut, CRI > 80, max 2 SDCM, Lebensdauer L90/B10 > 50.000 h, Halbstreuwinkel: 92° / 105°, Leuchtenlichtstrom: 10293 lm, Anschlussleistung: 87 W, System-Lichtausbeute 118 lm/W, Schutzart IP67, Schutzklasse I, Schlagfestigkeit IK08, Windangriffsfläche 0,08 m², Abmessungen (L×H×B): 280 × 75 × 280 mm, Gewicht 6 kg

Der modulare Aufbau der Leuchte ermöglicht den Austausch einzelner Komponenten. Das Produkt erfüllt die grundlegenden Anforderungen der anwendbaren EU-Richtlinien und des Produktsicherheitsgesetzes und trägt die Kennzeichnung CE und ENEC.

IP67 IK08

Spezifikationen

Anschlussleistung	87 W	Halbstreuwinkel	92° / 105°
System-Lichtausbeute	118 lm/W	Gehäusefarbe	schwarz RAL 7021
Leuchtmittel	LED 4000 K	Anschlussleitung	Ø 6 – 13 mm
Farbwiedergabeindex	CRI > 80	Schutzart	IP67
Farbtoleranz	max 2 SDCM	Schutzklasse	I
Lebensdauer ta 25°C	L90/B10 > 50.000 h	Schlagfestigkeit	IK08
Betriebsgerät	DALI	Windangriffsfläche	0,08m²
Eingangsspannung AC	195 – 278 V	Abmessung	280 × 75 × 280 mm
Eingangsspannung DC	210 – 230 V	Gewicht	6,00 kg
Spannungsfestigkeit	6 kV L/N | 10 kV L/PE	Max. Umgebungstemp. ta	40°
Leuchten pro B16A / C16A	11 / 13		