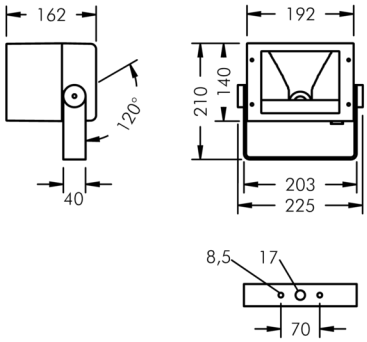

Superlight Compact LED

8 891 056 449

46 W, 4839 lm, 3000 K warmweiß, asymmetrisch 45°

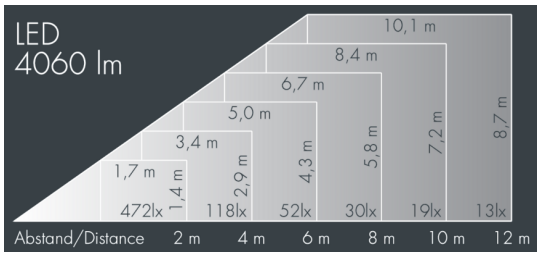

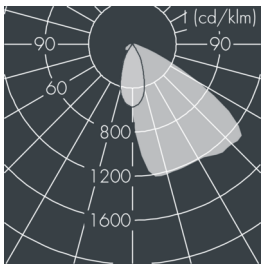

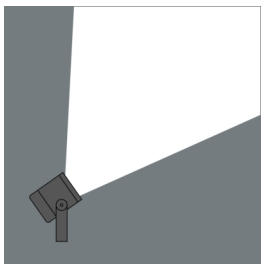

Auf Wunsch bieten wir die Leuchten in Sonderausführung an: Sonderfarben nach RAL, DB oder NCS in Polyesterpulverbeschichtung, Lichtfarben 2700 K oder weitere Lichtfarben, Ausführungen für erhöhte Umgebungstemperaturen.

Ausschreibungstext

Leuchtengehäuse aus Aluminium-Druckguss AlSi12 (Leg. 230), Polyesterpulver beschichtet in hochwertig deckendem und UV-stabilen Schichtverfahren, Farbe: silbergrau , alle äußeren Stahlteile aus rostfreiem Edelstahl, temperaturwechselbeständiges Sicherheitsglas (ESG) - einseitig entspiegelt, dunkler Siebdruck, Silikondichtung, Verschluss mit 4 Edelstahlschrauben, Montagebügel aus beschichtetem Aluminium mit Neigungsskala: 2 Bohrungen Ø 8,5 mm, Abstand 70 mm, 1 Mittelloch Ø 17 mm, Neigungsbereich: 120°, Kabelanschluss: 2 x M20, Kabeleinführung: 2, Anschlussklemme: 3-polig, hocheffizienter eloxierter matt glänzender Aluminiumreflektor, Betriebsgerät (AC/DC) eingebaut, CRI > 80, max 2 SDCM, Lebensdauer L90/B10 > 50.000 h, Leuchtenlichtstrom: 4839 lm, Anschlussleistung: 46 W, System-Lichtausbeute 105 lm/W, Schutzart IP67, Schutzklasse I, Schlagfestigkeit IK08, Windangriffsfläche 0,04 m², Abmessungen (L×H×B): 190 × 160 × 140 mm, Gewicht 2.6 kg

Der modulare Aufbau der Leuchte ermöglicht den Austausch einzelner Komponenten. Das Produkt erfüllt die grundlegenden Anforderungen der anwendbaren EU-Richtlinien und des Produktsicherheitsgesetzes und trägt die Kennzeichnung CE und ENEC.

IP67 IK08

Spezifikationen

Anschlussleistung	46 W	Gehäusefarbe	silbergrau
System-Lichtausbeute	105 lm/W	Anschlussleitung	Ø 6 – 13 mm
Leuchtmittel	LED 3000 K	Schutzart	IP67
Farbwiedergabeindex	CRI > 80	Schutzklasse	I
Farbtoleranz	max 2 SDCM	Schlagfestigkeit	IK08
Lebensdauer ta 25°C	L90/B10 > 50.000 h	Windangriffsfläche	0,04m²
Betriebsgerät	on / off	Abmessung	190 × 160 × 140 mm
Eingangsspannung AC	220 – 240 V	Gewicht	2,60 kg
Eingangsspannung DC	195 – 255 V	Max. Umgebungstemp. ta	40°
Spannungsfestigkeit	4 kV L/N | 2 kV L/PE		
Leuchten pro B16A / C16A	34 / 57		