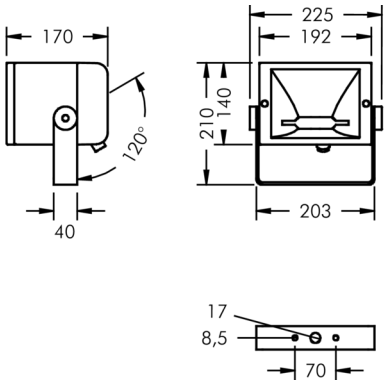

Superlight Compact

8 871 061 009

Für Halogen-Metalldampflampen (HIT-DE) , Keramikbrennerlampen (HIT-DE-CE) und Natriumdampf-Hochdrucklampen (HST-DE)

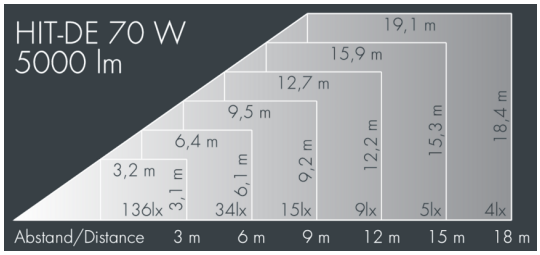

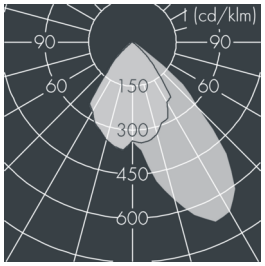

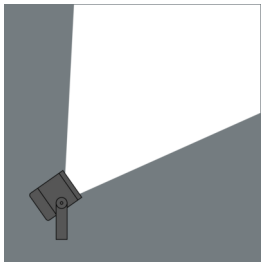

Auf Wunsch bieten wir die Leuchten in Sonderausführung an: Sonderfarben nach RAL, DB oder NCS in Polyesterpulverbeschichtung, Lichtfarben 2700 K oder weitere Lichtfarben, Ausführungen für erhöhte Umgebungstemperaturen.

Ausschreibungstext

Leuchtengehäuse aus Aluminium-Druckguss AlSi12 (Leg. 230), Polyesterpulver beschichtet in hochwertig deckendem und UV-stabilen Schichtverfahren, Farbe: weiß RAL 9002, alle äußeren Stahlteile aus rostfreiem Edelstahl, temperaturwechselbeständiges Sicherheitsglas (ESG) - einseitig entspiegelt, Silikondichtung, Verschluss mit 2 Edelstahlschrauben, Montagebügel aus beschichtetem Aluminium mit Neigungsskala: 2 Bohrungen Ø 8,5 mm, Abstand 70 mm, 1 Mittelloch Ø 17 mm, Neigungsbereich: 120°, Kabelanschluss: PG 11, Anschlussklemme: 3-polig, asymmetrischer Aluminiumreflektor hochglänzend, Vorschaltgerät und Zündgerät eingebaut,
unkompensiert, Kompensation auf Anfrage, Halbstreuwinkel: 44°, Leuchtenlichtstrom: 5000 lm, Anschlussleistung: 70 W, System-Lichtausbeute 57 lm/W, Schutzart IP65, Schutzklasse I, Schlagfestigkeit IK08, Windangriffsfläche 0,04 m², Abmessungen (L×H×B): 200 × 245 × 192 mm, Gewicht 4.06 kg

Der modulare Aufbau der Leuchte ermöglicht den Austausch einzelner Komponenten. Das Produkt erfüllt die grundlegenden Anforderungen der anwendbaren EU-Richtlinien und des Produktsicherheitsgesetzes und trägt die Kennzeichnung CE.

IP65 IK08

Spezifikationen

Anschlussleistung	70 W	Halbstreuwinkel	44°
System-Lichtausbeute	57 lm/W	Gehäusefarbe	weiß RAL 9002
Betriebsgerät	on / off	Anschlussleitung	Ø 5 – 13 mm
		Schutzart	IP65
		Schutzklasse	I
		Schlagfestigkeit	IK08
		Windangriffsfläche	0,04m²
		Abmessung	200 × 245 × 192 mm
		Gewicht	4,06 kg