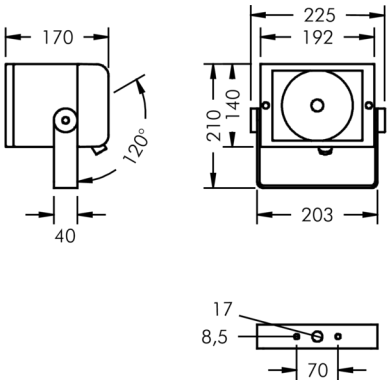

Superlight Compact

8 862 041 069

Für und Keramikbrennerlampen (HIT-CE)

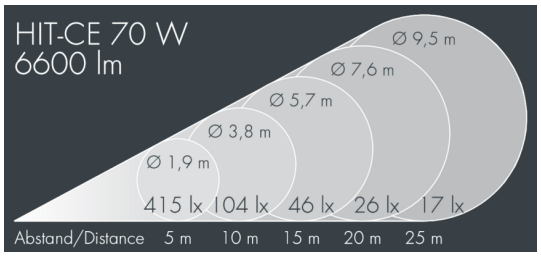

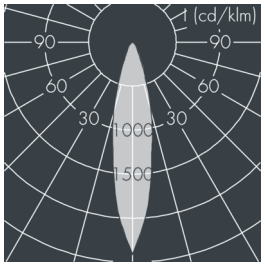

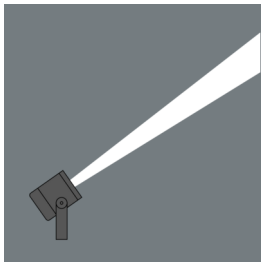

Auf Wunsch bieten wir die Leuchten in Sonderausführung an: Sonderfarben nach RAL, DB oder NCS in Polyesterpulverbeschichtung, Lichtfarben 2700 K oder weitere Lichtfarben, Ausführungen für erhöhte Umgebungstemperaturen.

Ausschreibungstext

Leuchtengehäuse aus Aluminium-Druckguss AlSi12 (Leg. 230), Polyesterpulver beschichtet in hochwertig deckendem und UV-stabilen Schichtverfahren, Farbe: schwarz RAL 7021, alle äußeren Stahlteile aus rostfreiem Edelstahl, temperaturwechselbeständiges Sicherheitsglas (ESG) - einseitig entspiegelt, Silikondichtung, Verschluss mit 2 Edelstahlschrauben, Montagebügel aus beschichtetem Aluminium mit Neigungsskala: 2 Bohrungen Ø 8,5 mm, Abstand 70 mm, 1 Mittelloch Ø 17 mm, Neigungsbereich: 120°, Kabelanschluss: PG 11, Anschlussklemme: 3-polig, rotationssymmetrischer Aluminiumreflektor hochglänzend, Vorschaltgerät und Zündgerät eingebaut, unkompensiert, Kompensation auf Anfrage, Halbstreuwinkel: 22°, Leuchtenlichtstrom: 6600 lm, Anschlussleistung: 70 W, System-Lichtausbeute 80 lm/W, Schutzart IP65, Schutzklasse I, Schlagfestigkeit IK08, Windangriffsfläche 0,04 m², Abmessungen (L×H×B): 192 × 170 × 140 mm, Gewicht 3.92 kg

Der modulare Aufbau der Leuchte ermöglicht den Austausch einzelner Komponenten. Das Produkt erfüllt die grundlegenden Anforderungen der anwendbaren EU-Richtlinien und des Produktsicherheitsgesetzes und trägt die Kennzeichnung CE.

IP65 IK08

Spezifikationen

Anschlussleistung	70 W
System-Lichtausbeute	80 lm/W
Betriebsgerät	on / off
Halbstreuwinkel	22°
Gehäusefarbe	schwarz RAL 7021
Anschlussleitung	Ø 5 – 13 mm
Schutzart	IP65
Schutzklasse	I
Schlagfestigkeit	IK08
Windangriffsfläche	0,04m²
Abmessung	192 × 170 × 140 mm
Gewicht	3,92 kg