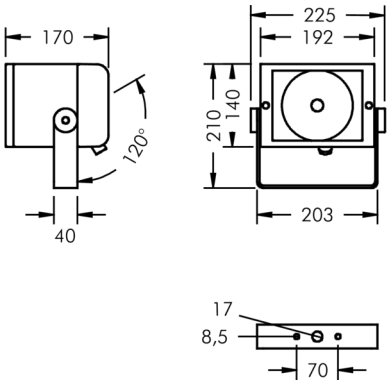

Superlight Compact

8 861 057 469

Für Keramikbrennerlampen (HIT-CE)

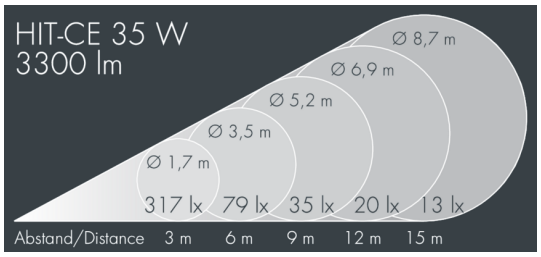

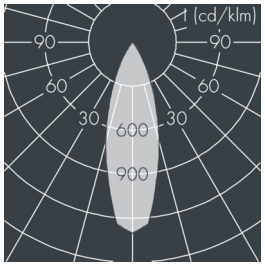

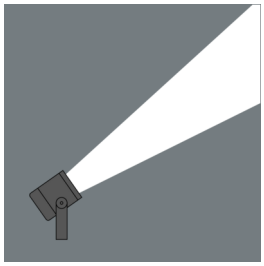

Auf Wunsch bieten wir die Leuchten in Sonderausführung an: Sonderfarben nach RAL, DB oder NCS in Polyesterpulverbeschichtung, Lichtfarben 2700 K oder weitere Lichtfarben, Ausführungen für erhöhte Umgebungstemperaturen.

Ausschreibungstext

Leuchtengehäuse aus Aluminium-Druckguss AlSi12 (Leg. 230), Polyesterpulver beschichtet in hochwertig deckendem und UV-stabilen Schichtverfahren, Farbe: silbergrau , alle äußeren Stahlteile aus rostfreiem Edelstahl, temperaturwechselbeständiges Sicherheitsglas (ESG) - einseitig entspiegelt, Silikondichtung, Verschluss mit 2 Edelstahlschrauben, Montagebügel aus beschichtetem Aluminium mit Neigungsskala: 2 Bohrungen Ø 8,5 mm, Abstand 70 mm, 1 Mittelloch Ø 17 mm, Neigungsbereich: 120°, Kabelanschluss: 2 x PG 11, Kabeleinführung: 2, Anschlussklemme: 3-polig, rotationssymmetrischer Aluminiumreflektor satiniert, Vorschaltgerät und Zündgerät eingebaut, unkompensiert, Kompensation auf Anfrage, Halbstreuwinkel: 32°, Leuchtenlichtstrom: 3300 lm, Anschlussleistung: 35 W, System-Lichtausbeute 79 lm/W, Schutzart IP65, Schutzklasse I, Schlagfestigkeit IK08, Windangriffsfläche 0,04 m², Abmessungen (L×H×B): 170 × 245 × 192 mm, Gewicht 3.64 kg

Der modulare Aufbau der Leuchte ermöglicht den Austausch einzelner Komponenten. Das Produkt erfüllt die grundlegenden Anforderungen der anwendbaren EU-Richtlinien und des Produktsicherheitsgesetzes und trägt die Kennzeichnung CE.

IP65 IK08

Spezifikationen

Anschlussleistung	35 W
System-Lichtausbeute	79 lm/W
Betriebsgerät	on / off
Halbstreuwinkel	32°
Gehäusefarbe	silbergrau
Anschlussleitung	Ø 5 – 13 mm
Schutzart	IP65
Schutzklasse	I
Schlagfestigkeit	IK08
Windangriffsfläche	0,04m²
Abmessung	170 × 245 × 192 mm
Gewicht	3,64 kg