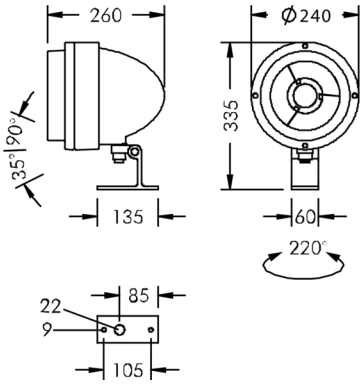

Nightspot B

8 986 166 259

54 W, 4614 lm, 3000 K warmweiß, 1-10V, breitstrahlend 64°

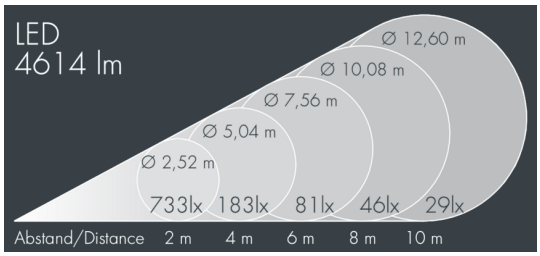

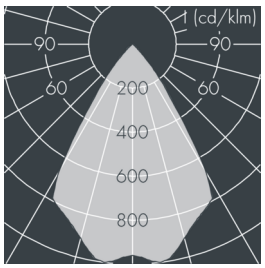

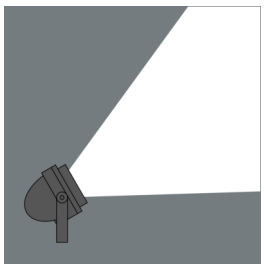

Auf Wunsch bieten wir die Leuchten in Sonderausführung an: Sonderfarben nach RAL, DB oder NCS in Polyesterpulverbeschichtung, Lichtfarben 2700 K oder weitere Lichtfarben, Ausführungen für erhöhte Umgebungstemperaturen.

Ausschreibungstext

Leuchtengehäuse aus hochkorrosionsbeständigem Aluminium-Druckguss AlSi12 (Leg. 230), Polyesterpulver beschichtet in hochwertig deckendem und UV-stabilen Schichtverfahren, Farbe: weiß RAL 9002, alle äußeren Stahlteile aus rostfreiem Edelstahl, temperaturwechselbeständiges Sicherheitsglas (ESG) - einseitig entspiegelt, Silikondichtung, Verschluss mit 4 Edelstahlschrauben, Schwenkbarer Leuchtenfuß aus beschichtetem Aluminium: 2 Bohrungen Ø 9 mm, Abstand 105 mm, 1 Durchgangsloch Ø 22 mm, Neigungsbereich: 125°, Kabelanschluss: M20, Anschlussklemme: 5-polig, hocheffizienter eloxierter rotationssymmetrischer Aluminiumreflektor, mit eingebautem Sekundärreflektor (eng-/mittelbreitstrahlend) für optimalen Sehkomfort und höchste Effizienz, zur Blendbegrenzung und Reduktion des Streulichtanteils, Betriebsgerät (dimmbar 1-10V) eingebaut, CRI > 80, max 2 SDCM, Lebensdauer L90/B10 > 50.000 h, Halbstreuwinkel: 64°, Leuchtenlichtstrom: 4614 lm, Anschlussleistung: 54 W, System-Lichtausbeute 85 lm/W, Schutzart IP67, Schutzklasse I, Schlagfestigkeit IK08, Windangriffsfläche 0,05 m², Abmessungen: Ø 240 mm, Breite 300 mm, Gewicht 4.8 kg

Der modulare Aufbau der Leuchte ermöglicht den Austausch einzelner Komponenten. Das Produkt erfüllt die grundlegenden Anforderungen der anwendbaren EU-Richtlinien und des Produktsicherheitsgesetzes und trägt die Kennzeichnung CE und ENEC.

IP 67 IK08

Spezifikationen

Anschlussleistung	54 W	Halbstreuwinkel	64°
System-Lichtausbeute	85 lm/W	Gehäusefarbe	weiß RAL 9002
Leuchtmittel	LED 3000 K	Anschlussleitung	Ø 6 – 10 mm
Farbwiedergabeindex	CRI > 80	Schutzart	IP67
Farbtoleranz	max 2 SDCM	Schutzklasse	I
Lebensdauer ta 25°C	L90/B10 > 50.000 h	Schlagfestigkeit	IK08
Betriebsgerät	1-10V	Windangriffsfläche	0,05m²
Eingangsspannung AC	110 – 240 V	Abmessung	Ø 240 mm, Breite 300 mm
Eingangsspannung DC	190 – 255 V	Gewicht	4,80 kg
Spannungsfestigkeit	3 kV L/N | 4 kV L/PE	Max. Umgebungstemp. ta	35°
Leuchten pro B16A / C16A	30 / 51		