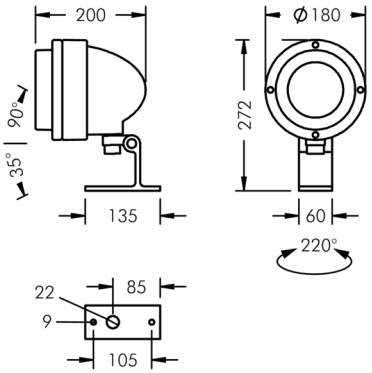

Nightspot A2

8 983 166 519

28 W, 2308 lm, 3000 K warmweiß, engstrahlend 11°

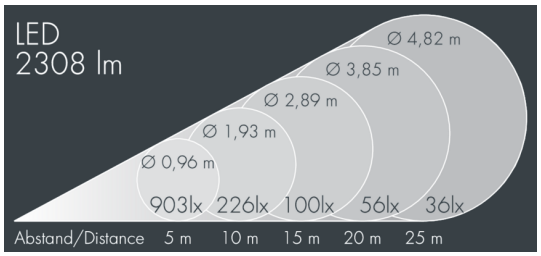

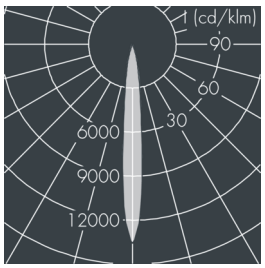

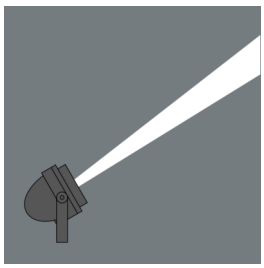

Auf Wunsch bieten wir die Leuchten in Sonderausführung an: Sonderfarben nach RAL, DB oder NCS in Polyesterpulverbeschichtung, Lichtfarben 2700 K oder weitere Lichtfarben, Ausführungen für erhöhte Umgebungstemperaturen.

Ausschreibungstext

Leuchtengehäuse aus hochkorrosionsbeständigem Aluminium-Druckguss AlSi12 (Leg. 230), Polyesterpulver beschichtet in hochwertig deckendem und UV-stabilen Schichtverfahren, Farbe: weiß RAL 9002, alle äußeren Stahlteile aus rostfreiem Edelstahl, temperaturwechselbeständiges Sicherheitsglas (ESG) - einseitig entspiegelt, Silikondichtung, Verschluss mit 4 Edelstahlschrauben, Schwenkbarer Leuchtenfuß aus beschichtetem Aluminium: 2 Bohrungen Ø 9 mm, Abstand 105 mm, 1 Durchgangsloch Ø 22 mm, Neigungsbereich: 125°, Kabelanschluss: M20, Anschlussklemme: 3-polig, hocheffizienter eloxierter rotationssymmetrischer Aluminiumreflektor, mit eingebautem Sekundärreflektor (eng-/mittelbreitstrahlend) für optimalen Sehkomfort und höchste Effizienz, zur Blendbegrenzung und Reduktion des Streulichtanteils, Betriebsgerät (AC/DC) eingebaut, CRI > 80, max 2 SDCM, Lebensdauer L90/B10 > 50.000 h, Halbstreuwinkel: 11°, Leuchtenlichtstrom: 2308 lm, Anschlussleistung: 28 W, System-Lichtausbeute 82 lm/W, Schutzart IP67, Schutzklasse II, Schlagfestigkeit IK08, Windangriffsfläche 0,035 m², Abmessungen: Ø 180 mm, Breite 200 mm, Gewicht 2.8 kg

Der modulare Aufbau der Leuchte ermöglicht den Austausch einzelner Komponenten. Das Produkt erfüllt die grundlegenden Anforderungen der anwendbaren EU-Richtlinien und des Produktsicherheitsgesetzes und trägt die Kennzeichnung CE.

IP67 IK08

Spezifikationen

Anschlussleistung	28 W	Halbstreuwinkel	11°
System-Lichtausbeute	82 lm/W	Gehäusefarbe	weiß RAL 9002
Leuchtmittel	LED 3000 K	Anschlussleitung	Ø 8 – 11 mm
Farbwiedergabeindex	CRI > 80	Schutzart	IP67
Farbtoleranz	max 2 SDCM	Schutzklasse	II
Lebensdauer ta 25°C	L90/B10 > 50.000 h	Schlagfestigkeit	IK08
Betriebsgerät	on / off	Windangriffsfläche	0,035m²
Eingangsspannung AC	220 – 240 V	Abmessung	Ø 180 mm, Breite 200 mm
Eingangsspannung DC	190 – 240 V	Gewicht	2,80 kg
Spannungsfestigkeit	2 kV L/N | 4 kV L/PE	Max. Umgebungstemp. ta	35°