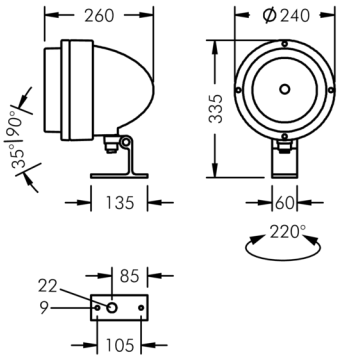


## Nightspot B

8 952 151 079

Für  und Keramikbrennerlampen (HIT-CE)

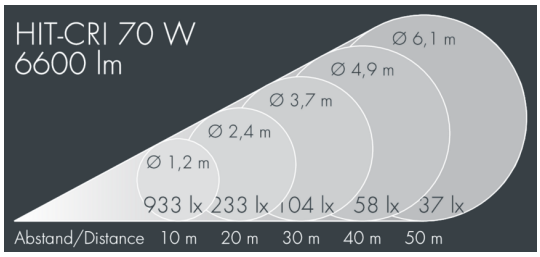


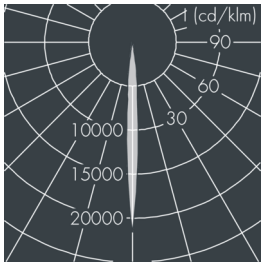


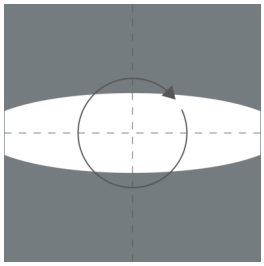

Auf Wunsch bieten wir die Leuchten in Sonderausführung an: Sonderfarben nach RAL, DB oder NCS in Polyesterpulverbeschichtung, Lichtfarben 2700 K oder weitere Lichtfarben, Ausführungen für erhöhte Umgebungstemperaturen.

### Ausschreibungstext

Leuchtengehäuse aus hochkorrosionsbeständigem Aluminium-Druckguss AlSi12 (Leg. 230), Polyesterpulver beschichtet in hochwertig deckendem und UV-stabilen Schichtverfahren, Farbe: silbergrau , alle äußeren Stahlteile aus rostfreiem Edelstahl, temperaturwechselbeständiges Sicherheitsglas (ESG) - einseitig entspiegelt, Silikondichtung, Verschluss mit 4 Edelstahlschrauben, Schwenkbarer Leuchtenfuß aus beschichtetem Aluminium: 2 Bohrungen Ø 9 mm, Abstand 105 mm, 1 Durchgangsloch Ø 22 mm, Neigungsbereich: 125°, Kabelanschluss: M20, Anschlussklemme: 3-polig, hocheffizienter eloxierter rotationssymmetrischer Aluminiumreflektor, mit eingebautem Sekundärreflektor (eng-/mittelbreitstrahlend) für optimalen Sehkomfort und höchste Effizienz, zur Blendbegrenzung und Reduktion des Streulichtanteils, Vorschalt- und Zündgerät eingebaut,
unkompensiert, Kompensation auf Anfrage, Halbstreuwinkel: 8°, Leuchtenlichtstrom: 6600 lm, Anschlussleistung: 70 W, System-Lichtausbeute 75 lm/W, Schutzart IP65, Schutzklasse I, Schlagfestigkeit IK08, Windangriffsfläche 0,05 m², Abmessungen: Ø 300 mm, Breite 280 mm, Gewicht 6.2 kg

Der modulare Aufbau der Leuchte ermöglicht den Austausch einzelner Komponenten. Das Produkt erfüllt die grundlegenden Anforderungen der anwendbaren EU-Richtlinien und des Produktsicherheitsgesetzes und trägt die Kennzeichnung CE.

IP65 IK08

## Spezifikationen

| | |
|---|---|
| Anschlussleistung | 70 W |
| System-Lichtausbeute | 75 lm/W |
| Betriebsgerät | on / off |
| Halbstreuwinkel | 8° |
| Gehäusefarbe | silbergrau |
| Anschlussleitung | Ø 8 – 15 mm |
| Schutzart | IP65 |
| Schutzklasse | I |
| Schlagfestigkeit | IK08 |
| Windangriffsfläche | 0,05m² |
| Abmessung | Ø 300 mm, Breite 280 mm |
| Gewicht | 6,20 kg |