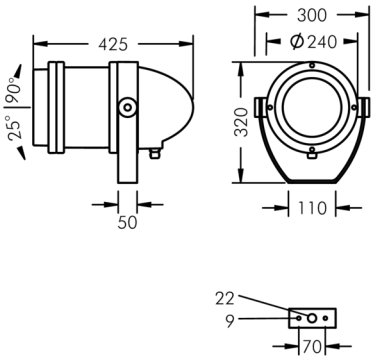


## Nightspot B Gobo-Scheinwerfer

8 987 064 519

55 W, 1795 lm, 6500 K kaltweiß,
150 mm Brennweite 14°

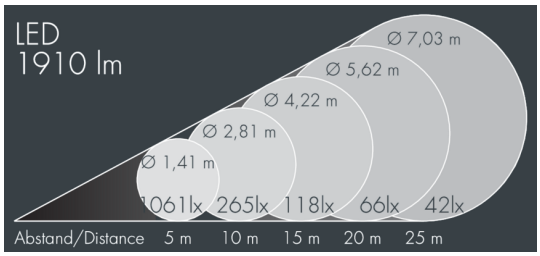


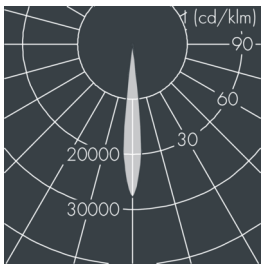


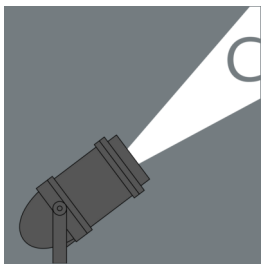

Auf Wunsch bieten wir die Leuchten in Sonderausführung an: Sonderfarben nach RAL, DB oder NCS in Polyesterpulverbeschichtung, Lichtfarben 2700 K oder weitere Lichtfarben, Ausführungen für erhöhte Umgebungstemperaturen.

### Ausschreibungstext

Leuchtengehäuse aus hochkorrosionsbeständigem Aluminium-Druckguss AlSi12 (Leg. 230) und Aluminiumprofil, Polyesterpulver beschichtet in hochwertig deckendem und UV-stabilen Schichtverfahren, Farbe: weiß RAL 9002, alle äußeren Stahlteile aus rostfreiem Edelstahl, temperaturwechselbeständiges Sicherheitsglas (ESG) - einseitig entspiegelt, Silikondichtung, Verschluss mit 4 Edelstahlschrauben, Montagebügel aus beschichtetem Aluminium mit Neigungsskala: 2 Bohrungen Ø 9 mm, Abstand 70 mm, 1 Mittelloch Ø 22 mm, Neigungsbereich: 105°, Kabelanschluss: M20, Anschlussklemme: 3-polig, fokussierbares Objektiv mit präziserer Lichtverteilung erzeugt randscharfe begrenzte Projektionen mit hoher Abbildungsqualität, Betriebsgerät (AC/DC) eingebaut, 70, Lebensdauer L70/B > 50.000 h, Halbstreuwinkel: 14°, Leuchtenlichtstrom: 1795 lm, Anschlussleistung: 55 W, System-Lichtausbeute 33 lm/W, Schutzart IP67, Schutzklasse II, Schlagfestigkeit IK08, Windangriffsfläche 0,085 m², Abmessungen: Ø 240 mm, Breite 425 mm, Gewicht 8.1 kg

Der modulare Aufbau der Leuchte ermöglicht den Austausch einzelner Komponenten. Das Produkt erfüllt die grundlegenden Anforderungen der anwendbaren EU-Richtlinien und des Produktsicherheitsgesetzes und trägt die Kennzeichnung CE.

IP67 IK08

## Spezifikationen

| | | | |
|---|---|---|---|
| Anschlussleistung | 55 W | Halbstreuwinkel | 14° |
| System-Lichtausbeute | 33 lm/W | Gehäusefarbe | weiß RAL 9002 |
| Leuchtmittel | LED 6500 K | Anschlussleitung | Ø 8 – 15 mm |
| Farbwiedergabeindex | 70 | Schutzart | IP67 |
| Lebensdauer ta 25°C | L70/B > 50.000 h | Schutzklasse | II |
| Betriebsgerät | on / off | Schlagfestigkeit | IK08 |
| Eingangsspannung AC | 220 – 240 V | Windangriffsfläche | 0,085m² |
| Spannungsfestigkeit | 2 kV L/N \| 4 kV L/PE | Abmessung | Ø 240 mm, Breite 425 mm |
| Leuchten pro B16A / C16A | 23 / 39 | Gewicht | 8,10 kg |
| | | Max. Umgebungstemp. ta | 35° |