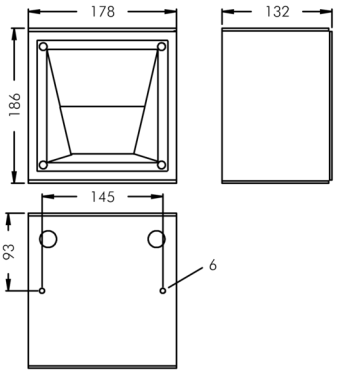

Nightpath

8 303 266 009

5 × 2,5 W, 550 lm, 3000 K warmweiß, asymmetrisch 88°

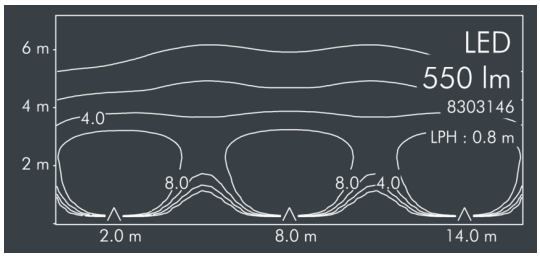

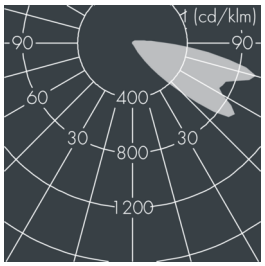

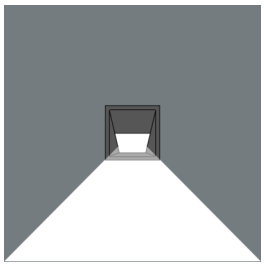

Auf Wunsch bieten wir die Leuchten in Sonderausführung an: Sonderfarben nach RAL, DB oder NCS in Polyesterpulverbeschichtung, Lichtfarben 2700 K oder weitere Lichtfarben, Ausführungen für erhöhte Umgebungstemperaturen.

Ausschreibungstext

Leuchtengehäuse aus hochkorrosionsbeständigem Aluminium-Druckguss AlSi12 (Leg. 230), Polyesterpulver beschichtet in hochwertig deckendem und UV-stabilen Schichtverfahren, Farbe: weiß RAL 9002, alle äußeren Stahlteile aus rostfreiem Edelstahl, temperaturwechselbeständiges Struktursicherheitsglas (ESG) - einseitig entspiegelt, Silikondichtung, mit 4 Edelstahlschrauben, Befestigung: 2 Bohrungen Ø 6 mm, Abstand 145 mm, Kabelanschluss: zwei Kabeleinführungen, Anschlussklemme: 3-polig, extrem breitstrahlendes Optiksystem, hocheffiziente lichttechnische Optiken aus transparentem thermoplastischem Kunststoff für gezielte Beleuchtungsaufgaben, Betriebsgerät eingebaut, CRI > 80, max 2 SDCM, Lebensdauer L90/B10 > 50.000 h, Halbstreuwinkel: 88°, Leuchtenlichtstrom: 550 lm, Anschlussleistung: 13 W, System-Lichtausbeute 42 lm/W, Schutzart IP65, Schutzklasse I, Schlagfestigkeit IK08, Abmessungen (L×H×B): 180 × 180 × 5 mm, Gewicht 1.8 kg

Der modulare Aufbau der Leuchte ermöglicht den Austausch einzelner Komponenten. Das Produkt erfüllt die grundlegenden Anforderungen der anwendbaren EU-Richtlinien und des Produktsicherheitsgesetzes und trägt die Kennzeichnung CE und ENEC.

IP65 IK08

Spezifikationen

Anschlussleistung	13 W	Halbstreuwinkel	88°
System-Lichtausbeute	42 lm/W	Gehäusefarbe	weiß RAL 9002
Leuchtmittel	LED 3000 K	Anschlussleitung	Ø 7 – 11 mm
Farbwiedergabeindex	CRI > 80	Schutzart	IP65
Farbtoleranz	max 2 SDCM	Schutzklasse	I
Lebensdauer ta 25°C	L90/B10 > 50.000 h	Schlagfestigkeit	IK08
Betriebsgerät	on / off	Abmessung	180 × 180 × 5 mm
Eingangsspannung AC	220 – 240 V	Gewicht	1,80 kg
Eingangsspannung DC	195 – 240 V	Max. Umgebungstemp. ta	40°
Spannungsfestigkeit	1 kV L/N | 2 kV L/PE		
Leuchten pro B16A / C16A	37 / 61		