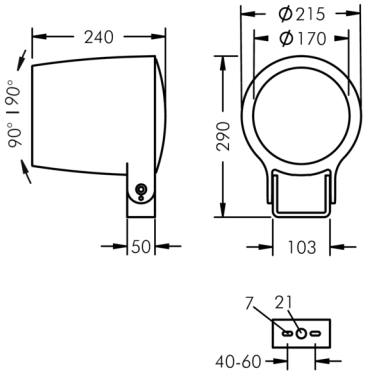


## Monospot 4

8 904 056 049

70 W, 5760 lm, 3000 K warmweiß, mittelbreitstrahlend 36°

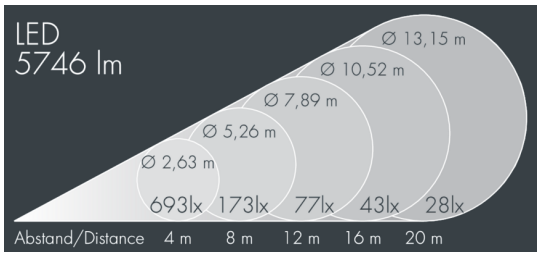


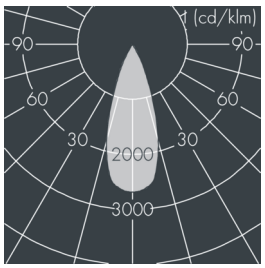


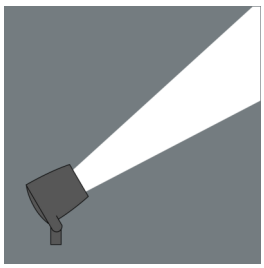

Auf Wunsch bieten wir die Leuchten in Sonderausführung an: Sonderfarben nach RAL, DB oder NCS in Polyesterpulverbeschichtung, Lichtfarben 2700 K oder weitere Lichtfarben, Ausführungen für erhöhte Umgebungstemperaturen.

### Ausschreibungstext

Leuchtengehäuse aus hochkorrosionsbeständigem Aluminium-Druckguss AlSi12 (Leg. 230), Polyesterpulver beschichtet in hochwertig deckendem und UV-stabilen Schichtverfahren, Farbe: silbergrau , alle äußeren Stahlteile aus rostfreiem Edelstahl, temperaturwechselbeständiges Sicherheitsglas (ESG) - einseitig entspiegelt, dunkler Siebdruck, Silikondichtung, Verschluss mit 3 Edelstahlschrauben, Bügel: 2 Langlöcher Ø 7 mm, Abstand 40 – 60 mm, 1 Mittelloch Ø 21 mm, Neigungsbereich: 180°, Kabelanschluss: M20, Anschlussklemme: 3-polig, hocheffizienter facettierter rotationssymmetrischer Aluminiumreflektor, Betriebsgerät (AC/DC) eingebaut, CRI > 80, max 2 SDCM, Lebensdauer L90/B10 > 50.000 h, Halbstreuwinkel: 36°, Leuchtenlichtstrom: 5760 lm, Anschlussleistung: 70 W, System-Lichtausbeute 83 lm/W, Schutzart IP67, Schutzklasse I, Schlagfestigkeit IK08, Windangriffsfläche 0,075 m², Gewicht 4.8 kg

Der modulare Aufbau der Leuchte ermöglicht den Austausch einzelner Komponenten. Das Produkt erfüllt die grundlegenden Anforderungen der anwendbaren EU-Richtlinien und des Produktsicherheitsgesetzes und trägt die Kennzeichnung CE und ENEC.

IP67 IK08

## Spezifikationen

| | | | |
|---|---|---|---|
| Anschlussleistung | 70 W | Halbstreuwinkel | 36° |
| System-Lichtausbeute | 83 lm/W | Gehäusefarbe | silbergrau |
| Leuchtmittel | LED 3000 K | Anschlussleitung | Ø 6 – 13 mm |
| Farbwiedergabeindex | CRI > 80 | Schutzart | IP67 |
| Farbtoleranz | max 2 SDCM | Schutzklasse | I |
| Lebensdauer ta 25°C | L90/B10 > 50.000 h | Schlagfestigkeit | IK08 |
| Betriebsgerät | on / off | Windangriffsfläche | 0,075m² |
| Eingangsspannung AC | 220 – 240 V | Gewicht | 4,80 kg |
| Eingangsspannung DC | 195 – 255 V | Max. Umgebungstemp. ta | 35° |
| Spannungsfestigkeit | 2 kV L/N \| 4 kV L/PE | | |
| Leuchten pro B16A / C16A | 10 / 16 | | |