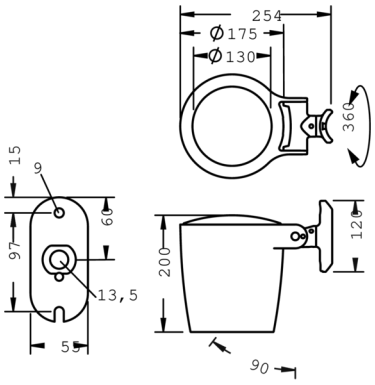

Monospot 3

8 903 256 259

36 W, 3348 lm, 3000 K warmweiß, 1-10V, breitstrahlend 53°

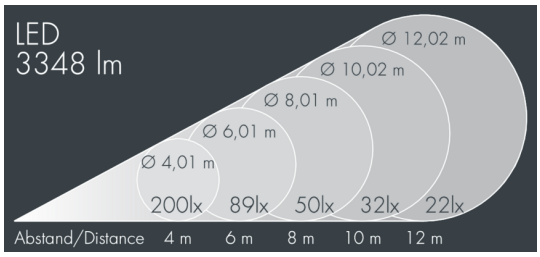

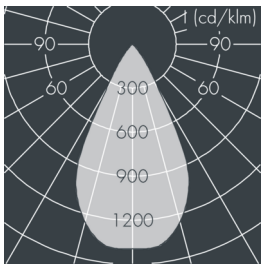

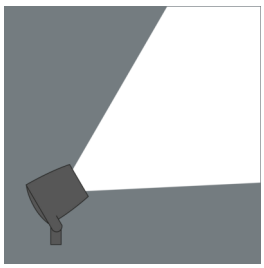

Auf Wunsch bieten wir die Leuchten in Sonderausführung an: Sonderfarben nach RAL, DB oder NCS in Polyesterpulverbeschichtung, Lichtfarben 2700 K oder weitere Lichtfarben, Ausführungen für erhöhte Umgebungstemperaturen.

Ausschreibungstext

Leuchtengehäuse aus hochkorrosionsbeständigem Aluminium-Druckguss AlSi12 (Leg. 230), Polyesterpulver beschichtet in hochwertig deckendem und UV-stabilen Schichtverfahren, Farbe: silbergrau , alle äußeren Stahlteile aus rostfreiem Edelstahl, temperaturwechselbeständiges Sicherheitsglas (ESG) - einseitig entspiegelt, dunkler Siebdruck, Silikondichtung, Verschluss mit 3 Edelstahlschrauben, zur Befestigung an Masten Ø 60 - 100 mm, schwenkbarer Leuchtenfuß aus beschichtetem Aluminium, 2 Bohrungen Ø 9 mm, Abstand 95 mm, 1 Durchgangsloch Ø 13,5 mm, Neigungsbereich: 90°, 360° drehbar, Kabelanschluss: M20, Anschlussklemme: 5-polig, hocheffizienter facettierter rotationssymmetrischer Aluminiumreflektor, Betriebsgerät (dimmbar 1-10V) eingebaut, CRI > 80, max 2 SDCM, Lebensdauer L90/B10 > 50.000 h, Halbstreuwinkel: 53°, Leuchtenlichtstrom: 3348 lm, Anschlussleistung: 36 W, System-Lichtausbeute 93 lm/W, Schutzart IP67, Schutzklasse I, Schlagfestigkeit IK08, Windangriffsfläche 0,049 m², Abmessungen: Ø 175 mm, Breite 200 mm, Gewicht 3.2 kg

Der modulare Aufbau der Leuchte ermöglicht den Austausch einzelner Komponenten. Das Produkt erfüllt die grundlegenden Anforderungen der anwendbaren EU-Richtlinien und des Produktsicherheitsgesetzes und trägt die Kennzeichnung CE und ENEC.

IP67 IK08

Spezifikationen

Anschlussleistung	36 W	Halbstreuwinkel	53°
System-Lichtausbeute	93 lm/W	Gehäusefarbe	silbergrau
Leuchtmittel	LED 3000 K	Anschlussleitung	Ø 6 – 13 mm
Farbwiedergabeindex	CRI > 80	Schutzart	IP67
Farbtoleranz	max 2 SDCM	Schutzklasse	I
Lebensdauer ta 25°C	L90/B10 > 50.000 h	Schlagfestigkeit	IK08
Betriebsgerät	1-10V	Windangriffsfläche	0,049m²
Eingangsspannung AC	110 – 240 V	Abmessung	Ø 175 mm, Breite 200 mm
Eingangsspannung DC	190 – 250 V	Gewicht	3,20 kg
Spannungsfestigkeit	4 kV L/N | 5 kV L/PE	Max. Umgebungstemp. ta	35°
Leuchten pro B16A / C16A	30 / 51		