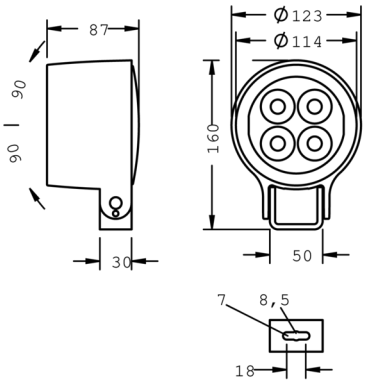

Monospot S2

8 992 056 049

4 × 2,5 W, 510 lm, 3000 K warmweiß, mittelbreitstrahlend 27°

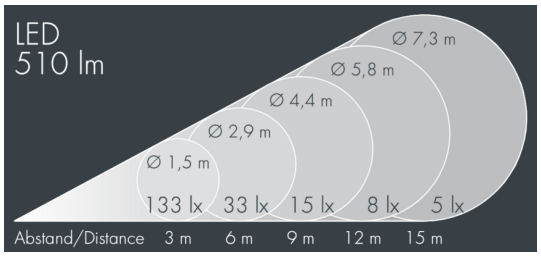

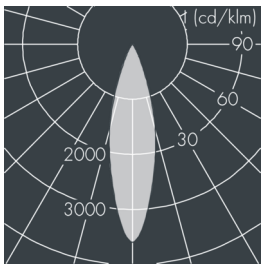

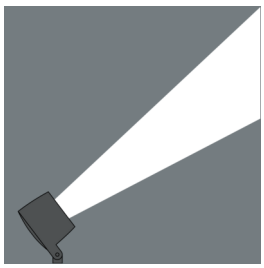

Auf Wunsch bieten wir die Leuchten in Sonderausführung an: Sonderfarben nach RAL, DB oder NCS in Polyesterpulverbeschichtung, Lichtfarben 2700 K oder weitere Lichtfarben, Ausführungen für erhöhte Umgebungstemperaturen.

Ausschreibungstext

Leuchtengehäuse aus hochkorrosionsbeständigem Aluminium-Druckguss AlSi12 (Leg. 230), Polyesterpulver beschichtet in hochwertig deckendem und UV-stabilen Schichtverfahren, Farbe: silbergrau , alle äußeren Stahlteile aus rostfreiem Edelstahl, temperaturwechselbeständiges Sicherheitsglas (ESG) - einseitig entspiegelt, dunkler Siebdruck, Silikondichtung, Verschluss mit 2 Edelstahlschrauben, Bügel: 1 Langloch Ø 7 mm, Abstand 18 mm, 1 Mittelloch Ø 8,5 mm, Neigungsbereich: 180°, Kabelanschluss: M16, Anschlussklemme: 3-polig, präzise PMMA Optiken, Betriebsgerät (AC/DC) eingebaut, CRI > 80, max 2 SDCM, Lebensdauer L90/B10 > 50.000 h, Halbstreuwinkel: 27°, Leuchtenlichtstrom: 510 lm, Anschlussleistung: 10 W, System-Lichtausbeute 51 lm/W, Schutzart IP67, Schutzklasse I, Schlagfestigkeit IK08, Windangriffsfläche 0,012 m², Abmessungen: Ø 123 mm, Breite 87 mm, Gewicht 1.8 kg

Der modulare Aufbau der Leuchte ermöglicht den Austausch einzelner Komponenten. Das Produkt erfüllt die grundlegenden Anforderungen der anwendbaren EU-Richtlinien und des Produktsicherheitsgesetzes und trägt die Kennzeichnung CE und ENEC.

IP67 IK08

Spezifikationen

Anschlussleistung	10 W	Halbstreuwinkel	27°
System-Lichtausbeute	51 lm/W	Gehäusefarbe	silbergrau
Leuchtmittel	LED 3000 K	Anschlussleitung	Ø 5 – 9 mm
Farbwiedergabeindex	CRI > 80	Schutzart	IP67
Farbtoleranz	max 2 SDCM	Schutzklasse	I
Lebensdauer ta 25°C	L90/B10 > 50.000 h	Schlagfestigkeit	IK08
Betriebsgerät	on / off	Windangriffsfläche	0,012m²
Eingangsspannung AC	220 – 240 V	Abmessung	Ø 123 mm, Breite 87 mm
Eingangsspannung DC	220 – 240 V	Gewicht	1,80 kg
Spannungsfestigkeit	2 kV L/N | 4 kV L/PE	Max. Umgebungstemp. ta	45°
Leuchten pro B16A / C16A	50 / 50		