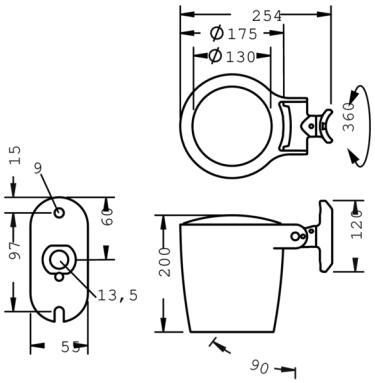

Monospot 3

8 903 256 279

36 W, 2603 lm, 3000 K warmweiß, 1-10V, bandförmig, drehbar 36° / 9°

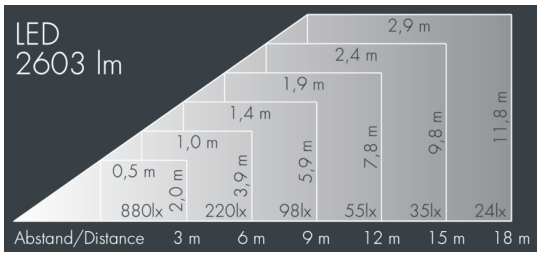

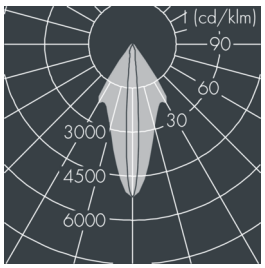

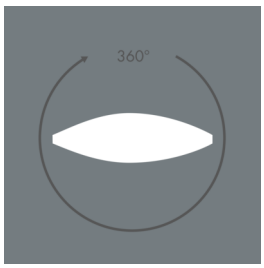

Auf Wunsch bieten wir die Leuchten in Sonderausführung an: Sonderfarben nach RAL, DB oder NCS in Polyesterpulverbeschichtung, Lichtfarben 2700 K oder weitere Lichtfarben, Ausführungen für erhöhte Umgebungstemperaturen.

Ausschreibungstext

Leuchtengehäuse aus hochkorrosionsbeständigem Aluminium-Druckguss AlSi12 (Leg. 230), Polyesterpulver beschichtet in hochwertig deckendem und UV-stabilen Schichtverfahren, Farbe: silbergrau , alle äußeren Stahlteile aus rostfreiem Edelstahl, temperaturwechselbeständiges Sicherheitsglas (ESG) - einseitig entspiegelt, Silikondichtung, Verschluss mit 3 Edelstahlschrauben, zur Befestigung an Masten Ø 60 - 100 mm, schwenkbarer Leuchtenfuß aus beschichtetem Aluminium, 2 Bohrungen Ø 9 mm, Abstand 95 mm, 1 Durchgangsloch Ø 13,5 mm, Neigungsbereich: 90°, 360° drehbar, Kabelanschluss: M20, Anschlussklemme: 5-polig, hocheffizienter facettierter rotationssymmetrischer Aluminiumreflektor, Betriebsgerät (dimmbar 1-10V) eingebaut, CRI > 80, max 2 SDCM, Lebensdauer L90/B10 > 50.000 h, Halbstreuwinkel: 36° / 9°, Leuchtenlichtstrom: 2603 lm, Anschlussleistung: 36 W, System-Lichtausbeute 72 lm/W, Schutzart IP67, Schutzklasse I, Schlagfestigkeit IK08, Windangriffsfläche 0,049 m², Abmessungen: Ø 175 mm, Breite 200 mm, Gewicht 3.4 kg

Der modulare Aufbau der Leuchte ermöglicht den Austausch einzelner Komponenten. Das Produkt erfüllt die grundlegenden Anforderungen der anwendbaren EU-Richtlinien und des Produktsicherheitsgesetzes und trägt die Kennzeichnung CE und ENEC.

IP67 IK08

Spezifikationen

Anschlussleistung	36 W
System-Lichtausbeute	72 lm/W
Leuchtmittel	LED 3000 K
Farbwiedergabeindex	CRI > 80
Farbtoleranz	max 2 SDCM
Lebensdauer ta 25°C	L90/B10 > 50.000 h
Betriebsgerät	1-10V
Eingangsspannung AC	110 – 240 V
Eingangsspannung DC	190 – 250 V
Spannungsfestigkeit	4 kV L/N | 5 kV L/PE
Leuchten pro B16A / C16A	30 / 51

Halbstreuwinkel	36° / 9°
Gehäusefarbe	silbergrau
Anschlussleitung	Ø 6 – 13 mm
Schutzart	IP67
Schutzklasse	I
Schlagfestigkeit	IK08
Windangriffsfläche	0,049m²
Abmessung	Ø 175 mm, Breite 200 mm
Gewicht	3,40 kg
Max. Umgebungstemp. ta	35°