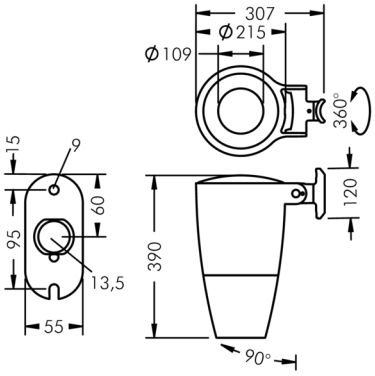

Monospot Gobo

8 905 264 149

55 W, 1680 lm, 6500 K kaltweiß, DALI,
85 mm Brennweite 22°

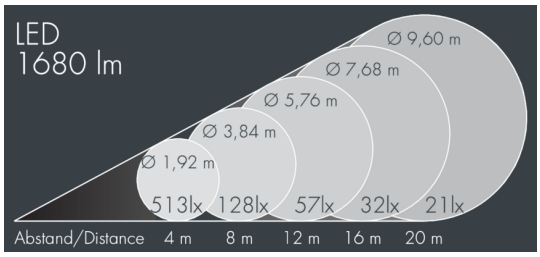

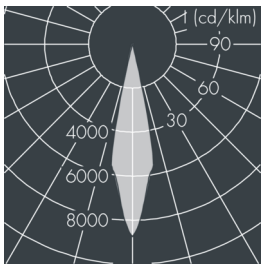

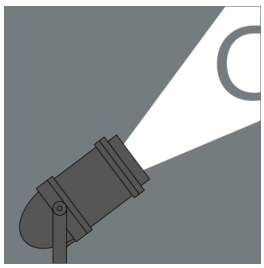

Ausschreibungstext

Leuchtengehäuse aus hochkorrosionsbeständigem Aluminium-Druckguss AlSi12 (Leg. 230), Polyesterpulver beschichtet in hochwertig deckendem und UV-stabilen Schichtverfahren, Farbe: weiß RAL 9002, alle äußeren Stahlteile aus rostfreiem Edelstahl, temperaturwechselbeständiges Sicherheitsglas (ESG) - einseitig entspiegelt, dunkler Siebdruck, Silikondichtung, Verschluss mit 3 Edelstahlschrauben, zur Befestigung an Masten Ø 60 – 100 mm, schwenkbarer Leuchtenfuß aus beschichtetem Aluminium: 2 Bohrungen Ø 9 mm, Abstand 95 mm, 1 Durchgangsloch Ø 13,5 mm, Neigungsbereich: 90°, 360° drehbar, Kabelanschluss: M20, Anschlussklemme: 5-polig, fokussierbares Objektiv mit präziserer Lichtverteilung erzeugt randscharfe begrenzte Projektionen mit hoher Abbildungsqualität, Betriebsgerät (DALI) eingebaut, CRI > 70, Halbstreuwinkel: 22°, Leuchtenlichtstrom: 1680 lm, Anschlussleistung: 55 W, System-Lichtausbeute 31 lm/W, Schutzart IP65, Schutzklasse I, Schlagfestigkeit IK08, Windangriffsfläche 0,076 m², Abmessungen: Ø 215 mm, Breite 390 mm, Gewicht 8 kg

Der modulare Aufbau der Leuchte ermöglicht den Austausch einzelner Komponenten. Das Produkt erfüllt die grundlegenden Anforderungen der anwendbaren EU-Richtlinien und des Produktsicherheitsgesetzes und trägt die Kennzeichnung CE.

IP65 IK08

Spezifikationen

Anschlussleistung	55 W	Halbstreuwinkel	22°
System-Lichtausbeute	31 lm/W	Gehäusefarbe	weiß RAL 9002
Leuchtmittel	LED 6500 K	Anschlussleitung	Ø 6 – 13 mm
Farbwiedergabeindex	CRI > 70	Schutzart	IP65
Betriebsgerät	DALI	Schutzklasse	I
Eingangsspannung AC	220 – 240 V	Schlagfestigkeit	IK08
Eingangsspannung DC	220 – 240 V	Windangriffsfläche	0,076m²
Spannungsfestigkeit	2 kV L/N | 4 kV L/PE	Abmessung	Ø 215 mm, Breite 390 mm
Leuchten pro B16A / C16A	23 / 39	Gewicht	8,00 kg
		Max. Umgebungstemp. ta	35°