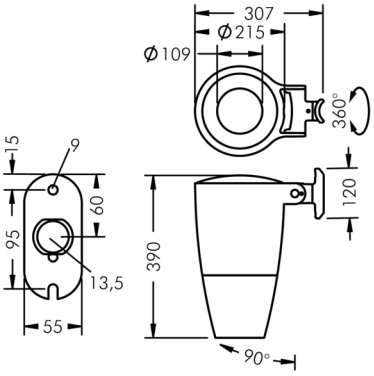

Monospot Gobo

8 905 244 219

55 W, 1795 lm, 6500 K kaltweiß, 1-10V,
150 mm Brennweite 14°

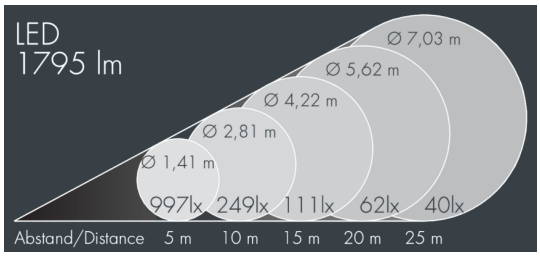

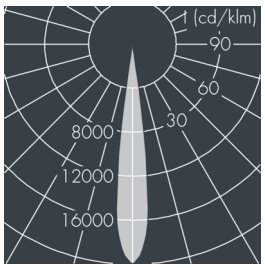

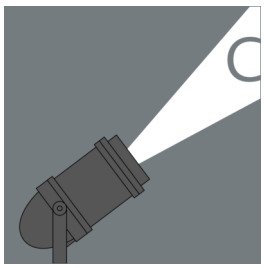

Ausschreibungstext

Leuchtengehäuse aus hochkorrosionsbeständigem Aluminium-Druckguss AlSi12 (Leg. 230), Polyesterpulver beschichtet in hochwertig deckendem und UV-stabilen Schichtverfahren, Farbe: schwarz RAL 7021, alle äußeren Stahlteile aus rostfreiem Edelstahl, temperaturwechselbeständiges Sicherheitsglas (ESG) - einseitig entspiegelt, dunkler Siebdruck, Silikondichtung, Verschluss mit 3 Edelstahlschrauben, zur Befestigung an Masten Ø 60 – 100 mm, schwenkbarer Leuchtenfuß aus beschichtetem Aluminium: 2 Bohrungen Ø 9 mm, Abstand 95 mm, 1 Durchgangsloch Ø 13,5 mm, Neigungsbereich: 90°, 360° drehbar, Kabelanschluss: M20, Anschlussklemme: 5-polig, fokussierbares Objektiv mit präziserer Lichtverteilung erzeugt randscharfe begrenzte Projektionen mit hoher Abbildungsqualität, Betriebsgerät (1-10V) eingebaut, 70, Halbstreuwinkel: 14°, Leuchtenlichtstrom: 1795 lm, Anschlussleistung: 55 W, System-Lichtausbeute 33 lm/W, Schutzart IP65, Schutzklasse I, Schlagfestigkeit IK08, Windangriffsfläche 0,076 m², Abmessungen: Ø 215 mm, Breite 390 mm, Gewicht 8 kg

Der modulare Aufbau der Leuchte ermöglicht den Austausch einzelner Komponenten. Das Produkt erfüllt die grundlegenden Anforderungen der anwendbaren EU-Richtlinien und des Produktsicherheitsgesetzes und trägt die Kennzeichnung CE.

IP65 IK08

Spezifikationen

Anschlussleistung	55 W
System-Lichtausbeute	33 lm/W
Leuchtmittel	LED 6500 K
Farbwiedergabeindex	70
Betriebsgerät	1-10V
Halbstreuwinkel	14°
Gehäusefarbe	schwarz RAL 7021
Anschlussleitung	Ø 6 – 13 mm
Schutzart	IP65
Schutzklasse	I
Schlagfestigkeit	IK08
Windangriffsfläche	0,076m²
Abmessung	Ø 215 mm, Breite 390 mm
Gewicht	8,00 kg
Max. Umgebungstemp. ta	35°