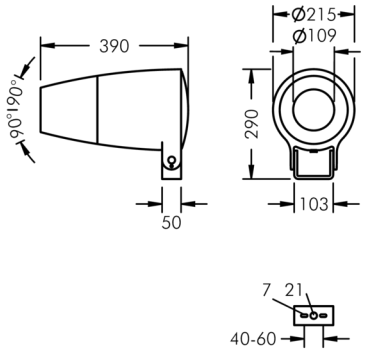

Monospot Gobo

8 905 046 059

55 W, 1066 lm, 3000 K warmweiß,
63 mm Brennweite 29°

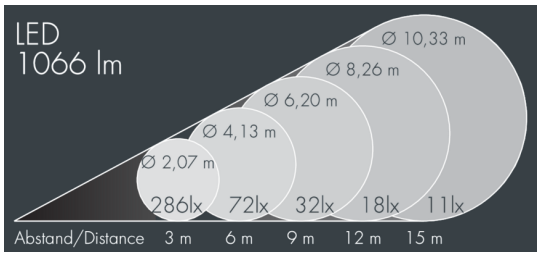

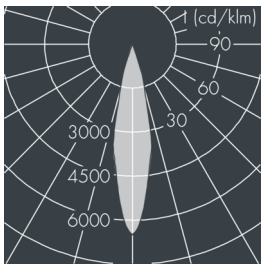

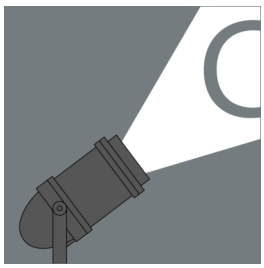

Ausschreibungstext

Leuchtengehäuse aus hochkorrosionsbeständigem Aluminium-Druckguss AlSi12 (Leg. 230), Polyesterpulver beschichtet in hochwertig deckendem und UV-stabilen Schichtverfahren, Farbe: schwarz RAL 7021, alle äußeren Stahlteile aus rostfreiem Edelstahl, temperaturwechselbeständiges Sicherheitsglas (ESG) - einseitig entspiegelt, dunkler Siebdruck, Silikondichtung, Verschluss mit 3 Edelstahlschrauben, Montagebügel aus beschichtetem Aluminium mit Neigungsskala: 2 Bohrungen Ø 7 mm, Abstand 40 – 60 mm, 1 Mittelloch Ø 21 mm, Neigungsbereich: 180°, Kabelanschluss: M20, Anschlussklemme: 3-polig, fokussierbares Objektiv mit präziserer Lichtverteilung erzeugt randscharfe begrenzte Projektionen mit hoher Abbildungsqualität, Betriebsgerät (AC/DC) eingebaut, CRI > 80, Halbstreuwinkel: 29°, Leuchtenlichtstrom: 1066 lm, Anschlussleistung: 55 W, System-Lichtausbeute 19 lm/W, Schutzart IP65, Schutzklasse I, Schlagfestigkeit IK08, Windangriffsfläche 0,076 m², Abmessungen: Ø 215 mm, Breite 390 mm, Gewicht 8 kg

Der modulare Aufbau der Leuchte ermöglicht den Austausch einzelner Komponenten. Das Produkt erfüllt die grundlegenden Anforderungen der anwendbaren EU-Richtlinien und des Produktsicherheitsgesetzes und trägt die Kennzeichnung CE.

IP65 IK08

Spezifikationen

Anschlussleistung	55 W
System-Lichtausbeute	19 lm/W
Leuchtmittel	LED 3000 K
Farbwiedergabeindex	CRI > 80
Betriebsgerät	on / off
Eingangsspannung AC	220 – 240 V
Spannungsfestigkeit	2 kV L/N | 4 kV L/PE
Leuchten pro B16A / C16A	23 / 39
Halbstreuwinkel	29°
Gehäusefarbe	schwarz RAL 7021
Anschlussleitung	Ø 6 – 13 mm
Schutzart	IP65
Schutzklasse	I
Schlagfestigkeit	IK08
Windangriffsfläche	0,076m²
Abmessung	Ø 215 mm, Breite 390 mm
Gewicht	8,00 kg
Max. Umgebungstemp. ta	35°