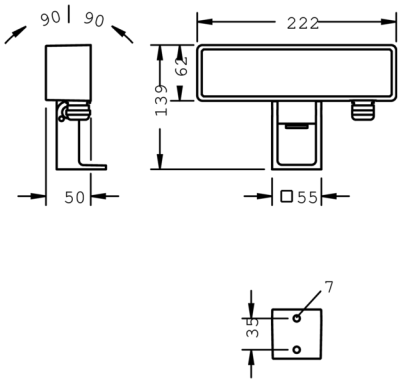

Monoline 1

8 780 146 489

4 × 2,5 W, 701 lm, 3000 K warmweiß, asymmetrisch 35°

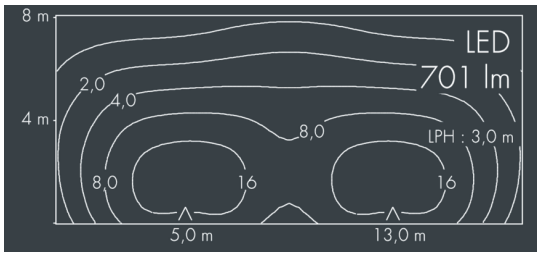

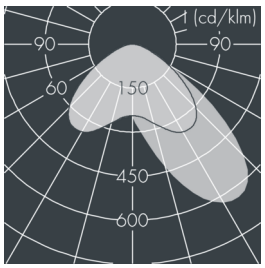

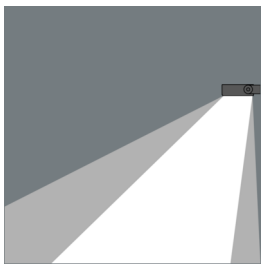

Auf Wunsch bieten wir die Leuchten in Sonderausführung an: Sonderfarben nach RAL, DB oder NCS in Polyesterpulverbeschichtung, Lichtfarben 2700 K oder weitere Lichtfarben, Ausführungen für erhöhte Umgebungstemperaturen.

Ausschreibungstext

Leuchtengehäuse aus hochkorrosionsbeständigem Aluminium-Druckguss AlSi12 (Leg. 230), Polyesterpulver beschichtet in hochwertig deckendem und UV-stabilen Schichtverfahren, Farbe: schwarz RAL 7021, alle äußeren Stahlteile aus rostfreiem Edelstahl, temperaturwechselbeständiges Sicherheitsglas (ESG) - einseitig entspiegelt, mit bedruckter Teilsatinierung zur gleichmäßigen Lichtpunkt Aufweitung und dunklem Siebdruck, Silikondichtung, Verschluss mit 4 Edelstahlschrauben, Wandbefestigung: 2 Bohrungen Ø 7 mm, Abstand 35 mm, Neigungsbereich: 180°, Kabelanschluss: 2 x M20, Kabeleinführung: 2, Anschlussklemme: 3-polig, hocheffiziente lichttechnische Optiken aus transparentem thermoplastischem Kunststoff für eine gezielte Lichtverteilung, Betriebsgerät (AC/DC) eingebaut, CRI > 80, max 3 SDCM, Lebensdauer L80/B20 > 50.000 h, Leuchtenlichtstrom: 701 lm, Anschlussleistung: 10 W, System-Lichtausbeute 70 lm/W, Schutzart IP65, Schutzklasse I, Schlagfestigkeit IK08, Windangriffsfläche 0,016 m², Abmessungen (L×H×B): 222 × 50 × 62 mm, Gewicht 1.2 kg

Der modulare Aufbau der Leuchte ermöglicht den Austausch einzelner Komponenten. Das Produkt erfüllt die grundlegenden Anforderungen der anwendbaren EU-Richtlinien und des Produktsicherheitsgesetzes und trägt die Kennzeichnung CE.

IP65 IK08

Spezifikationen

Anschlussleistung	10 W
System-Lichtausbeute	70 lm/W
Leuchtmittel	LED 3000 K
Farbwiedergabeindex	CRI > 80
Farbtoleranz	max 3 SDCM
Lebensdauer ta 25°C	L80/B20 > 50.000 h
Betriebsgerät	on / off
Eingangsspannung AC	220 – 240 V
Eingangsspannung DC	220 – 240 V
Spannungsfestigkeit	2 kV L/N | 4 kV L/PE
Leuchten pro B16A / C16A	50 / 50

Gehäusefarbe	schwarz RAL 7021
Anschlussleitung	Ø 6 – 13 mm
Schutzart	IP65
Schutzklasse	I
Schlagfestigkeit	IK08
Windangriffsfläche	0,016m²
Abmessung	222 × 50 × 62 mm
Gewicht	1,20 kg
Max. Umgebungstemp. ta	40°