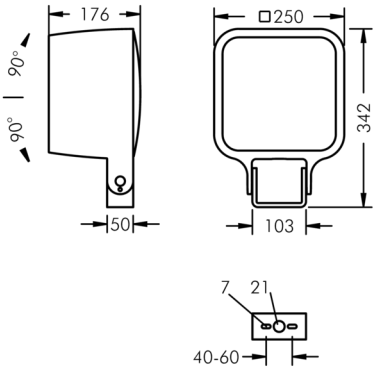


## Monoflood 4

8 204 065 059

4 × 25,5 W, 12738 lm, 4000 K neutralweiß, achsensymmetrisch breitstrahlend 65° / 66°

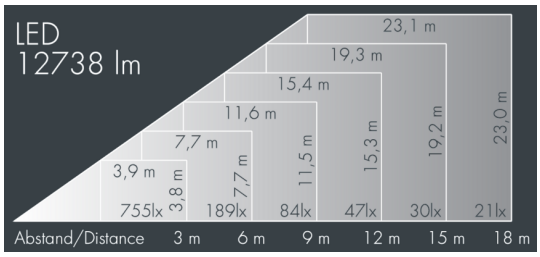


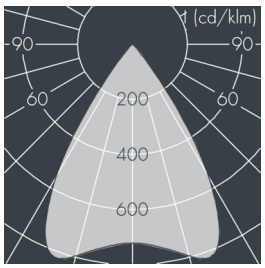


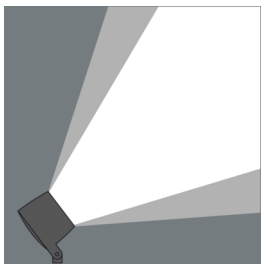

Auf Wunsch bieten wir die Leuchten in Sonderausführung an: Sonderfarben nach RAL, DB oder NCS in Polyesterpulverbeschichtung, Lichtfarben 2700 K oder weitere Lichtfarben, Ausführungen für erhöhte Umgebungstemperaturen.

### Ausschreibungstext

Leuchtengehäuse aus hochkorrosionsbeständigem Aluminium-Druckguss AlSi12 (Leg. 230), Polyesterpulver beschichtet in hochwertig deckendem und UV-stabilen Schichtverfahren, Farbe: weiß RAL 9002, alle äußeren Stahlteile aus rostfreiem Edelstahl, temperaturwechselbeständiges Sicherheitsglas (ESG) - einseitig entspiegelt, dunkler Siebdruck, Silikondichtung, Verschluss mit 4 Edelstahlschrauben, Bügel: 2 Bohrungen Ø 7 mm, Abstand 40-60 mm, 1 Mittelloch Ø 21 mm, Neigungsbereich: 180°, Kabelanschluss: M20, Anschlussklemme: 3-polig, hocheffizienter Aluminiumreflektor, Betriebsgerät (AC/DC) eingebaut, CRI > 80, max 2 SDCM, Lebensdauer L90/B10 > 50.000 h, Halbstreuwinkel: 65° / 66°, Leuchtenlichtstrom: 12738 lm, Anschlussleistung: 102 W, System-Lichtausbeute 125 lm/W, Schutzart IP67, Schutzklasse I, Schlagfestigkeit IK10, Windangriffsfläche 0,046 m², Abmessungen (L×H×B): 250 × 170 × 250 mm, Gewicht 6.2 kg

Der modulare Aufbau der Leuchte ermöglicht den Austausch einzelner Komponenten. Das Produkt erfüllt die grundlegenden Anforderungen der anwendbaren EU-Richtlinien und des Produktsicherheitsgesetzes und trägt die Kennzeichnung CE und ENEC.

IP67 IK10

## Spezifikationen

| | | | |
|---|---|---|---|
| Anschlussleistung | 102 W | Halbstreuwinkel | 65° / 66° |
| System-Lichtausbeute | 125 lm/W | Gehäusefarbe | weiß RAL 9002 |
| Leuchtmittel | LED 4000 K | Anschlussleitung | Ø 6 – 13 mm |
| Farbwiedergabeindex | CRI > 80 | Schutzart | IP67 |
| Farbtoleranz | max 2 SDCM | Schutzklasse | I |
| Lebensdauer ta 25°C | L90/B10 > 50.000 h | Schlagfestigkeit | IK10 |
| Betriebsgerät | on / off | Windangriffsfläche | 0,046m² |
| Eingangsspannung AC | 100 – 280 V | Abmessung | 250 × 170 × 250 mm |
| Eingangsspannung DC | 140 – 380 V | Gewicht | 6,20 kg |
| Spannungsfestigkeit | 4 kV L/N \| 10 kV L/PE | Max. Umgebungstemp. ta | 35° |