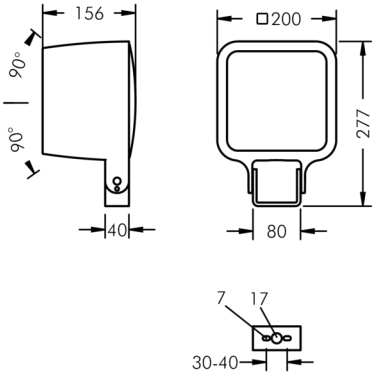

Monoflood 3

8 203 059 049

52 W, 1650 lm, RGBW (3000 K) warmweiß, DMX, mittelbreitstrahlend 35°

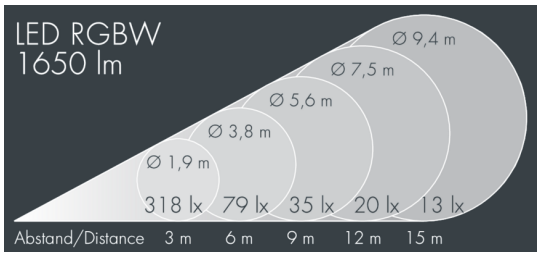

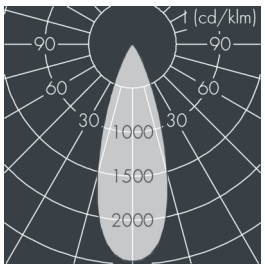

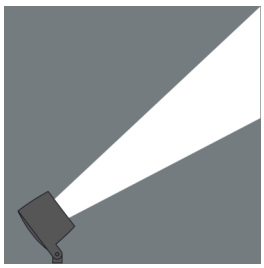

Auf Wunsch bieten wir die Leuchten in Sonderausführung an: Sonderfarben nach RAL, DB oder NCS in Polyesterpulverbeschichtung, Lichtfarben 2700 K oder weitere Lichtfarben, Ausführungen für erhöhte Umgebungstemperaturen.

Ausschreibungstext

Leuchtengehäuse aus hochkorrosionsbeständigem Aluminium-Druckguss AlSi12 (Leg. 230), Polyesterpulver beschichtet in hochwertig deckendem und UV-stabilen Schichtverfahren, Farbe: silbergrau , alle äußeren Stahlteile aus rostfreiem Edelstahl, temperaturwechselbeständiges Sicherheitsglas (ESG) - einseitig entspiegelt, dunkler Siebdruck, Silikondichtung, Verschluss mit 4 Edelstahlschrauben, Bügel: 2 Bohrungen Ø 7 mm, Abstand 30-40 mm, 1 Mittelloch Ø 17 mm, Neigungsbereich: 180°, Kabelanschluss: M20, Anschlussklemme: 6-polig, präzise PMMA Optiken, Betriebsgerät (AC/DC) eingebaut, Lebensdauer L80/B20 > 50.000 h, Halbstreuwinkel: 35°, Leuchtenlichtstrom: 1650 lm, Anschlussleistung: 52 W, System-Lichtausbeute 32 lm/W, Schutzart IP67, Schutzklasse I, Schlagfestigkeit IK10, Windangriffsfläche 0,032 m², Abmessungen (L×H×B): 200 × 156 × 200 mm, Gewicht 4.6 kg

Der modulare Aufbau der Leuchte ermöglicht den Austausch einzelner Komponenten. Das Produkt erfüllt die grundlegenden Anforderungen der anwendbaren EU-Richtlinien und des Produktsicherheitsgesetzes und trägt die Kennzeichnung CE und ENEC.

IP67 IK10

Spezifikationen

Anschlussleistung	52 W	Halbstreuwinkel	35°
System-Lichtausbeute	32 lm/W	Gehäusefarbe	silbergrau
Leuchtmittel	LED RGBW (3000 K)	Schutzart	IP67
Lebensdauer ta 25°C	L80/B20 > 50.000 h	Schutzklasse	I
Betriebsgerät	DMX	Schlagfestigkeit	IK10
Eingangsspannung AC	134 – 230 V	Windangriffsfläche	0,032m²
Eingangsspannung DC	134 – 230 V	Abmessung	200 × 156 × 200 mm
Spannungsfestigkeit	1 kV L/N | 2 kV L/PE	Gewicht	4,60 kg
Leuchten pro B16A / C16A	22 / 22	Max. Umgebungstemp. ta	35°