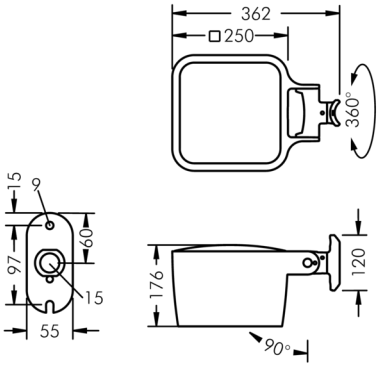

Monoflood 4

8 204 266 179

13 × 7,5 W, 4720 lm, 3000 K warmweiß, DALI, bandförmig, drehbar 9° / 40°

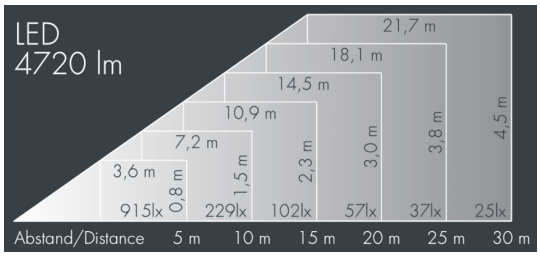

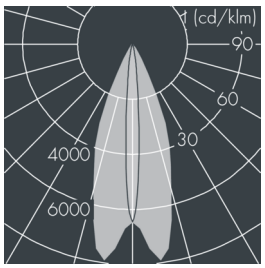

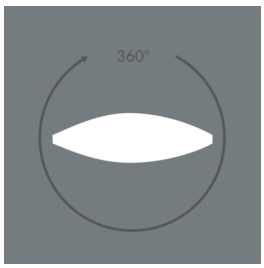

Auf Wunsch bieten wir die Leuchten in Sonderausführung an: Sonderfarben nach RAL, DB oder NCS in Polyesterpulverbeschichtung, Lichtfarben 2700 K oder weitere Lichtfarben, Ausführungen für erhöhte Umgebungstemperaturen.

Ausschreibungstext

Leuchtengehäuse aus hochkorrosionsbeständigem Aluminium-Druckguss AlSi12 (Leg. 230), Polyesterpulver beschichtet in hochwertig deckendem und UV-stabilen Schichtverfahren, Farbe: weiß RAL 9002, alle äußeren Stahlteile aus rostfreiem Edelstahl, temperaturwechselbeständiges Sicherheitsglas (ESG) - einseitig entspiegelt, dunkler Siebdruck, Silikondichtung, Verschluss mit 4 Edelstahlschrauben, zur Befestigung an Masten Ø 60 - 100 mm, schwenkbarer Leuchtenfuß aus beschichtetem Aluminium, 2 Bohrungen Ø 9 mm, Abstand 95 mm, 1 Durchgangsloch Ø 13,5 mm, Neigungsbereich: 90°, 360° drehbar, Kabelanschluss: M20, Anschlussklemme: 5-polig, präzise PMMA Optiken, Betriebsgerät (DALI) eingebaut, CRI > 80, max 3 SDCM, Lebensdauer L90/B10 > 50.000 h, Halbstreuwinkel: 9° / 40°, Leuchtenlichtstrom: 4720 lm, Anschlussleistung: 98 W, System-Lichtausbeute 48 lm/W, Schutzart IP67, Schutzklasse I, Schlagfestigkeit IK10, Windangriffsfläche 0,048 m², Abmessungen (L×H×B): 250 × 176 × 250 mm, Gewicht 7.3 kg

Der modulare Aufbau der Leuchte ermöglicht den Austausch einzelner Komponenten. Das Produkt erfüllt die grundlegenden Anforderungen der anwendbaren EU-Richtlinien und des Produktsicherheitsgesetzes und trägt die Kennzeichnung CE und ENEC.

IP67 IK10

Spezifikationen

Anschlussleistung	98 W	Halbstreuwinkel	9° / 40°
System-Lichtausbeute	48 lm/W	Gehäusefarbe	weiß RAL 9002
Leuchtmittel	LED 3000 K	Schutzart	IP67
Farbwiedergabeindex	CRI > 80	Schutzklasse	I
Farbtoleranz	max 3 SDCM	Schlagfestigkeit	IK10
Lebensdauer ta 25°C	L90/B10 > 50.000 h	Windangriffsfläche	0,048m²
Betriebsgerät	DALI	Abmessung	250 × 176 × 250 mm
Eingangsspannung AC	100 – 280 V	Gewicht	7,30 kg
Eingangsspannung DC	140 – 380 V	Max. Umgebungstemp. ta	35°
Spannungsfestigkeit	4 kV L/N | 10 kV L/PE		