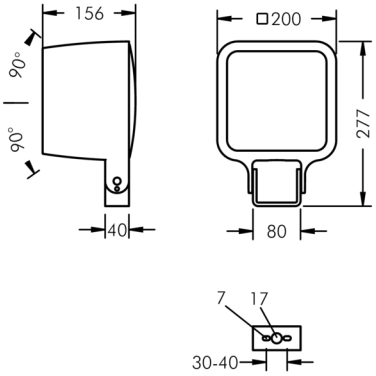

Monoflood 3

8 203 065 099

53 W, 5035 lm, 4000 K neutralweiß,
asymmetrisch strahlend 56°

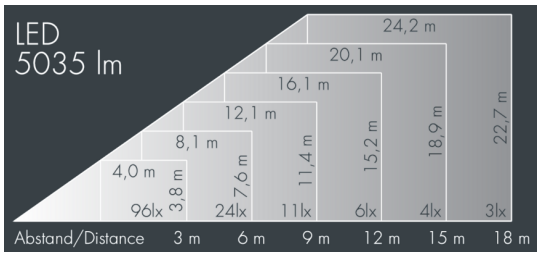

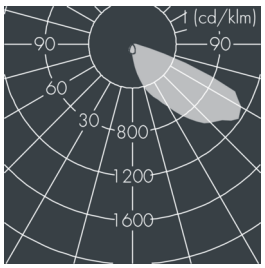

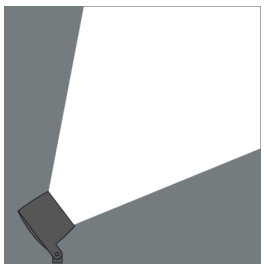

Auf Wunsch bieten wir die Leuchten in Sonderausführung an: Sonderfarben nach RAL, DB oder NCS in Polyesterpulverbeschichtung, Lichtfarben 2700 K oder weitere Lichtfarben, Ausführungen für erhöhte Umgebungstemperaturen.

Ausschreibungstext

Leuchtengehäuse aus hochkorrosionsbeständigem Aluminium-Druckguss AlSi12 (Leg. 230), Polyesterpulver beschichtet in hochwertig deckendem und UV-stabilen Schichtverfahren, Farbe: weiß RAL 9002, alle äußeren Stahlteile aus rostfreiem Edelstahl, temperaturwechselbeständiges Sicherheitsglas (ESG) - einseitig entspiegelt, dunkler Siebdruck, Silikondichtung, Verschluss mit 4 Edelstahlschrauben, Bügel: 2 Bohrungen Ø 7 mm, Abstand 30-40 mm, 1 Mittelloch Ø 17 mm, Neigungsbereich: 180°, Kabelanschluss: M20, Anschlussklemme: 3-polig, hocheffizienter Aluminiumreflektor, Betriebsgerät (AC/DC) eingebaut, CRI > 80, 2 SCDM, Lebensdauer L90/B10 > 50.000 h, Leuchtenlichtstrom: 5035 lm, Anschlussleistung: 53 W, System-Lichtausbeute 95 lm/W, Schutzart IP67, Schutzklasse I, Schlagfestigkeit IK10, Windangriffsfläche 0,032 m², Abmessungen (L×H×B): 200 × 156 × 200 mm, Gewicht 4.2 kg

Der modulare Aufbau der Leuchte ermöglicht den Austausch einzelner Komponenten. Das Produkt erfüllt die grundlegenden Anforderungen der anwendbaren EU-Richtlinien und des Produktsicherheitsgesetzes und trägt die Kennzeichnung CE und ENEC.

IP67 IK10

Spezifikationen

Anschlussleistung	53 W	Gehäusefarbe	weiß RAL 9002
System-Lichtausbeute	95 lm/W	Anschlussleitung	Ø 6 – 13 mm
Leuchtmittel	LED 4000 K	Schutzart	IP67
Farbwiedergabeindex	CRI > 80	Schutzklasse	I
Farbtoleranz	2 SCDM	Schlagfestigkeit	IK10
Lebensdauer ta 25°C	L90/B10 > 50.000 h	Windangriffsfläche	0,032m²
Betriebsgerät	on / off	Abmessung	200 × 156 × 200 mm
Eingangsspannung AC	220 – 240 V	Gewicht	4,20 kg
Eingangsspannung DC	220 – 240 V	Max. Umgebungstemp. ta	30°
Spannungsfestigkeit	3 kV L/N | 4 kV L/PE		
Leuchten pro B16A / C16A	30 / 51		