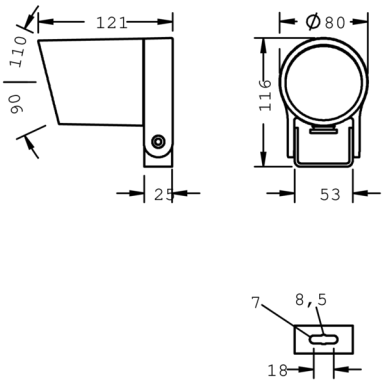

Minispot 2 - 48 V

8 925 066 019

9 W, 549 lm, 3000 K warmweiß,
engstrahlend 6°

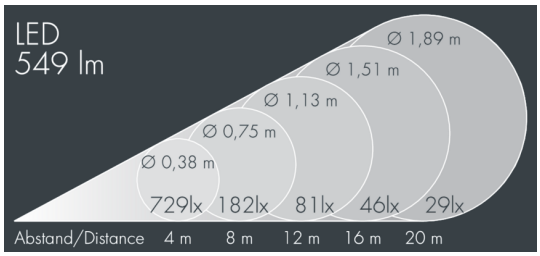

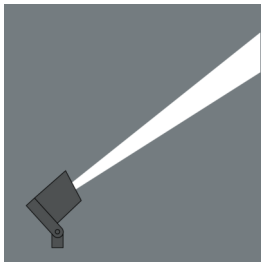

Auf Wunsch bieten wir die Leuchten in Sonderausführung an: Sonderfarben nach RAL, DB oder NCS in Polyesterpulverbeschichtung, Lichtfarben 2700 K oder weitere Lichtfarben, Ausführungen für erhöhte Umgebungstemperaturen.

Ausschreibungstext

Leuchtengehäuse aus Aluminium-Druckguss AlSi12 (Leg. 230), Polyesterpulver beschichtet in hochwertig deckendem und UV-stabilen Schichtverfahren, Farbe: weiß RAL 9002, alle äußeren Stahlteile aus rostfreiem Edelstahl, temperaturwechselbeständiges, lichteffizientes Sicherheitsglas (ESG) - einseitig entspiegelt, Silikondichtung, mit 2 Edelstahlschrauben, Bügel : 1 Langloch Ø 7 mm, Abstand 18 mm, 1 Mittelloch Ø 8,5 mm, Neigungsbereich: 185°, Kabelanschluss: M20, Anschlussklemme: 3-polig, hocheffizienter facettierter rotationssymmetrischer Aluminiumreflektor, Ringlamellenblende, Konstantstromregelung (48 V DC) eingebaut, 81, 3, Lebensdauer L90/B10 > 50.000 h, Halbstreuwinkel: 6°, Leuchtenlichtstrom: 549 lm, Anschlussleistung: 9 W, System-Lichtausbeute 61 lm/W, Schutzart IP65, Schutzklasse III, Schlagfestigkeit IK08, Windangriffsfläche 0,01 m², Abmessungen: Ø 80 mm, Breite 121 mm, Gewicht 0.8 kg

Der modulare Aufbau der Leuchte ermöglicht den Austausch einzelner Komponenten. Das Produkt erfüllt die grundlegenden Anforderungen der anwendbaren EU-Richtlinien und des Produktsicherheitsgesetzes und trägt die Kennzeichnung CE.

III IP65 IK08

Spezifikationen

Anschlussleistung	9 W	Halbstreuwinkel	6°
System-Lichtausbeute	61 lm/W	Gehäusefarbe	weiß RAL 9002
Leuchtmittel	LED 3000 K	Anschlussleitung	Ø 6 – 11 mm
Farbwiedergabeindex	81	Schutzart	IP65
Farbtoleranz	3	Schutzklasse	III
Lebensdauer ta 25°C	L90/B10 > 50.000 h	Schlagfestigkeit	IK08
Betriebsgerät	on / off	Windangriffsfläche	0,01m²
Eingangsspannung DC	48	Abmessung	Ø 80 mm, Breite 121 mm
		Gewicht	0,80 kg
		Max. Umgebungstemp. ta	35°