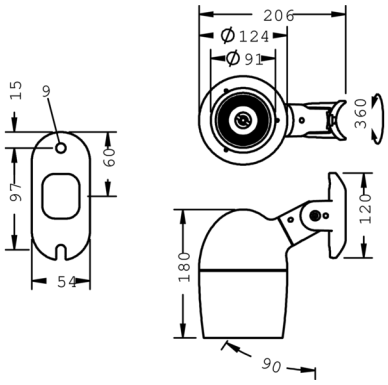

Metaspot 1

8 245 257 079

15 W, 967 lm, 2700 K warmweiß,
bandförmig, drehbar 36° / 9°

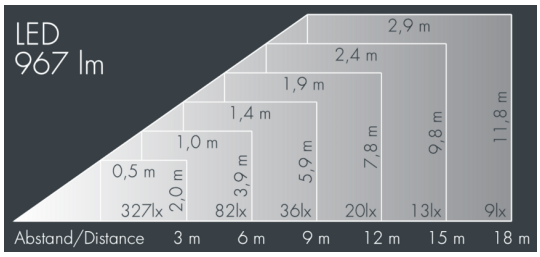

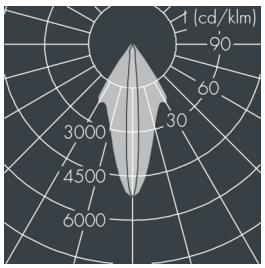

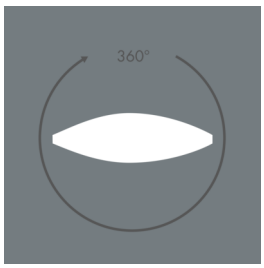

Auf Wunsch bieten wir die Leuchten in Sonderausführung an: Sonderfarben nach RAL, DB oder NCS in Polyesterpulverbeschichtung, Lichtfarben 2700 K oder weitere Lichtfarben, Ausführungen für erhöhte Umgebungstemperaturen.

Ausschreibungstext

Leuchtengehäuse aus hochkorrosionsbeständigem Aluminium-Druckguss AlSi12 (Leg. 230), Polyesterpulver beschichtet in hochwertig deckendem und UV-stabilen Schichtverfahren, Farbe: silbergrau , alle äußeren Stahlteile aus rostfreiem Edelstahl, temperaturwechselbeständiges Sicherheitsglas (ESG) - einseitig entspiegelt, Silikondichtung, werkzeugloser Drehverschluss, zur Befestigung an Masten Ø 60 - 100 mm, schwenkbarer Leuchtenfuß aus beschichtetem Aluminium, 2 Bohrungen Ø 9 mm, Abstand 95 mm, 1 Durchgangsloch Ø 40 mm, Neigungsbereich: 90°, 360° drehbar, Kabelanschluss: M16, Anschlussklemme: 3-polig, Lichtquelle komplett entblendet durch hocheffizienten facettierten rotationssymmetrischen Aluminiumreflektor, Betriebsgerät (AC/DC) eingebaut, CRI > 80, 3, Lebensdauer L80/B10 > 50.000 h, Halbstreuwinkel: 36° / 9°, Leuchtenlichtstrom: 967 lm, Anschlussleistung: 15 W, System-Lichtausbeute 64 lm/W, Schutzart IP65, Schutzklasse II, Schlagfestigkeit IK08, Windangriffsfläche 0,026 m², Abmessungen: Ø 124 mm, Breite 180 mm, Gewicht 2.3 kg

Der modulare Aufbau der Leuchte ermöglicht den Austausch einzelner Komponenten. Das Produkt erfüllt die grundlegenden Anforderungen der anwendbaren EU-Richtlinien und des Produktsicherheitsgesetzes und trägt die Kennzeichnung CE.

IP65 IK08

Spezifikationen

Anschlussleistung	15 W	Halbstreuwinkel	36° / 9°
System-Lichtausbeute	64 lm/W	Gehäusefarbe	silbergrau
Leuchtmittel	LED 2700 K	Anschlussleitung	Ø 6 – 11 mm
Farbwiedergabeindex	CRI > 80	Schutzart	IP65
Farbtoleranz	3	Schutzklasse	II
Lebensdauer ta 25°C	L80/B10 > 50.000 h	Schlagfestigkeit	IK08
Betriebsgerät	on / off	Windangriffsfläche	0,026m²
Eingangsspannung AC	220 – 240 V	Abmessung	Ø 124 mm, Breite 180 mm
Eingangsspannung DC	220 – 240 V	Gewicht	2,30 kg
Spannungsfestigkeit	2 kV L/N | 4 kV L/PE	Max. Umgebungstemp. ta	40°
Leuchten pro B16A / C16A	50 / 85		