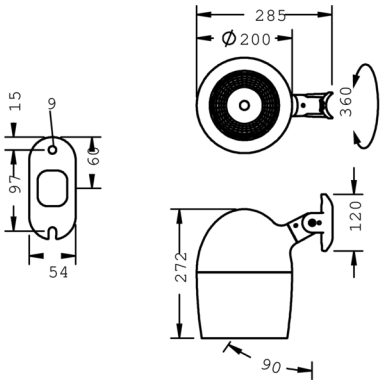

Metaspot 3

8 243 256 339

67 W, 4909 lm, 3000 K warmweiß, Zhaga 18, bandförmig, horizontal 9° / 36°

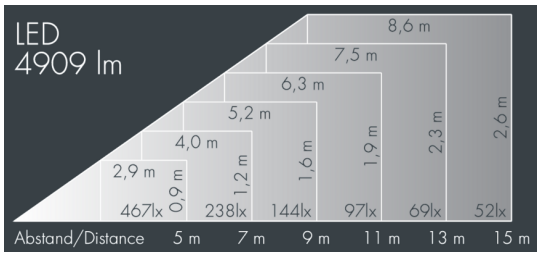

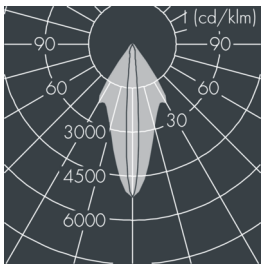

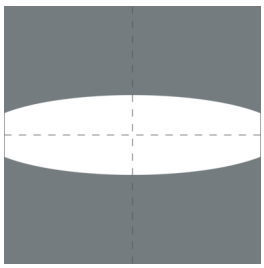

Auf Wunsch bieten wir die Leuchten in Sonderausführung an: Sonderfarben nach RAL, DB oder NCS in Polyesterpulverbeschichtung, Lichtfarben 2700 K oder weitere Lichtfarben, Ausführungen für erhöhte Umgebungstemperaturen.

Ausschreibungstext

Leuchtengehäuse aus hochkorrosionsbeständigem Aluminium-Druckguss AlSi12 (Leg. 230), Polyesterpulver beschichtet in hochwertig deckendem und UV-stabilen Schichtverfahren, Farbe: silbergrau , alle äußeren Stahlteile aus rostfreiem Edelstahl, temperaturwechselbeständiges Sicherheitsglas (ESG) - einseitig entspiegelt, dunkler Siebdruck, Silikondichtung, werkzeugloser Drehverschluss, zur Befestigung an Masten Ø 60 - 100 mm, schwenkbarer Leuchtenfuß aus beschichtetem Aluminium, 2 Bohrungen Ø 9 mm, Abstand 95 mm, 1 Durchgangsloch Ø 40 mm, Neigungsbereich: 90°, 360° drehbar, Kabelanschluss: M20, Anschlussklemme: 3-polig, Lichtquelle komplett entblendet durch hocheffizienten facettierten rotationssymmetrischen Aluminiumreflektor, Betriebsgerät (AC/DC) eingebaut, CRI > 80, 3, Lebensdauer L80/B10 > 50.000 h, Halbstreuwinkel: 9° / 36°, Leuchtenlichtstrom: 4909 lm, Anschlussleistung: 67 W, System-Lichtausbeute 73 lm/W, Schutzart IP65, Schutzklasse I, Schlagfestigkeit IK08, Windangriffsfläche 0,055 m², Abmessungen: Ø 201 mm, Breite 272 mm, Gewicht 5 kg

Der modulare Aufbau der Leuchte ermöglicht den Austausch einzelner Komponenten. Das Produkt erfüllt die grundlegenden Anforderungen der anwendbaren EU-Richtlinien und des Produktsicherheitsgesetzes und trägt die Kennzeichnung CE.

IP65 IK08

Spezifikationen

Anschlussleistung	67 W	Halbstreuwinkel	9° / 36°
System-Lichtausbeute	73 lm/W	Gehäusefarbe	silbergrau
Leuchtmittel	LED 3000 K	Anschlussleitung	Ø 6 – 11 mm
Farbwiedergabeindex	CRI > 80	Schutzart	IP65
Farbtoleranz	3	Schutzklasse	I
Lebensdauer ta 25°C	L80/B10 > 50.000 h	Schlagfestigkeit	IK08
Betriebsgerät	Zhaga 18	Windangriffsfläche	0,055m²
Eingangsspannung AC	220 – 240 V	Abmessung	Ø 201 mm, Breite 272 mm
Eingangsspannung DC	220 – 240 V	Gewicht	5,00 kg
Spannungsfestigkeit	2 kV L/N | 4 kV L/PE	Max. Umgebungstemp. ta	35°
Leuchten pro B16A / C16A	10 / 16		