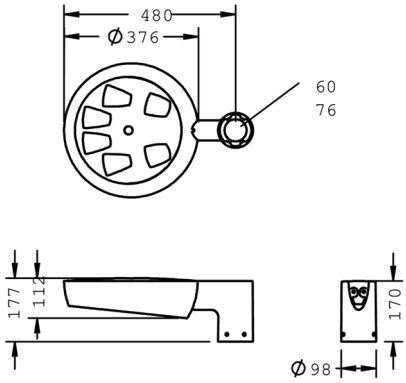

Metaspace High Output

8 216 356 549

6 × 10,8 W, 6072 lm, 3000 K warmweiß, Zhaga 18 - oben / unten,
asymmetrisch strahlend 63°

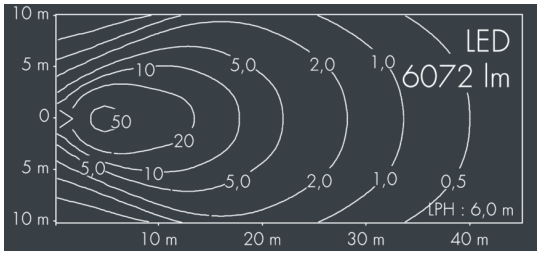

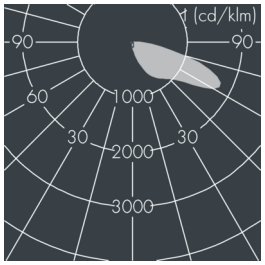

Auf Wunsch bieten wir die Leuchten in Sonderausführung an: Sonderfarben nach RAL, DB oder NCS in Polyesterpulverbeschichtung, Lichtfarben 2700 K oder weitere Lichtfarben, Ausführungen für erhöhte Umgebungstemperaturen.

Ausschreibungstext

Leuchtengehäuse aus hochkorrosionsbeständigem Aluminium-Druckguss AlSi12 (Leg. 230), Polyesterpulver beschichtet in hochwertig deckendem und UV-stabilen Schichtverfahren, Farbe: silbergrau , alle äußeren Stahlteile aus rostfreiem Edelstahl, temperaturwechselbeständiges, lichteffizientes Sicherheitsglas (ESG) - einseitig entspiegelt, dunkler Siebdruck, Silikondichtung, Verschluss mit 5 Edelstahlschrauben, mit 1-fach Mastaufsatz für Mastzopf Ø 60/76 mm, Befestigung mit 4 Gewindestiften M8, Kabelanschluss: M20, mit 8 m Gummi-Zuleitung H07RN-F3G1, Anschlussklemme: 3-polig, hocheffizienter metallisierter PC-Reflektor, Betriebsgerät (AC/DC) eingebaut, CRI > 80, 3, Lebensdauer L80/B20 > 50.000 h, Leuchtenlichtstrom: 6072 lm, Anschlussleistung: 65 W, System-Lichtausbeute 93 lm/W, Schutzart IP65, Schutzklasse I, Schlagfestigkeit IK08, Windangriffsfläche 0,056 m², Abmessungen (L×H×B): 376 × 112 × 15 mm, Gewicht 5.1 kg

Der modulare Aufbau der Leuchte ermöglicht den Austausch einzelner Komponenten. Das Produkt erfüllt die grundlegenden Anforderungen der anwendbaren EU-Richtlinien und des Produktsicherheitsgesetzes und trägt die Kennzeichnung CE.

IP65 IK08

Spezifikationen

Anschlussleistung	65 W	Gehäusefarbe	silbergrau
System-Lichtausbeute	93 lm/W	Schutzart	IP65
Leuchtmittel	LED 3000 K	Schutzklasse	I
Farbwiedergabeindex	CRI > 80	Schlagfestigkeit	IK08
Farbtoleranz	3	Windangriffsfläche	0,056m²
Lebensdauer ta 25°C	L80/B20 > 50.000 h	Abmessung	376 × 112 × 15 mm
Betriebsgerät	Zhaga 18 - oben / unten	Gewicht	5,10 kg
Eingangsspannung AC	220 – 240 V	Max. Umgebungstemp. ta	40°
Eingangsspannung DC	220 – 240 V		
Spannungsfestigkeit	6 kV L/N | 10 kV L/PE		
Leuchten pro B16A / C16A	10 / 16		