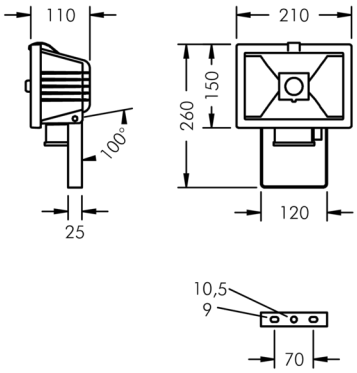

LED-Scheinwerfer Mini

8 540 096 059

41 W, 4072 lm, 3000 K warmweiß,
breitstrahlend 56° / 72°

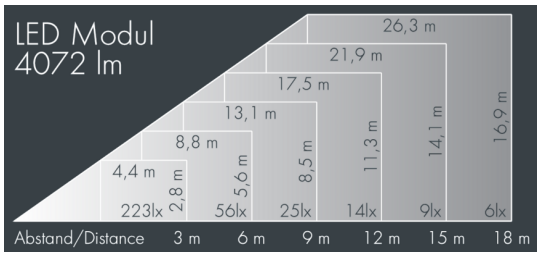

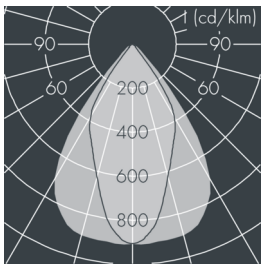

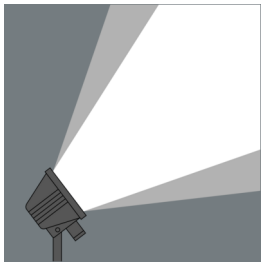

Auf Wunsch bieten wir die Leuchten in Sonderausführung an: Sonderfarben nach RAL, DB oder NCS in Polyesterpulverbeschichtung, Lichtfarben 2700 K oder weitere Lichtfarben, Ausführungen für erhöhte Umgebungstemperaturen.

Ausschreibungstext

Leuchtengehäuse aus Aluminium-Druckguss AlSi12 (Leg. 230), unbeschichtet, Farbe: unbeschichtet , alle äußeren Stahlteile aus rostfreiem Edelstahl, temperaturwechselbeständiges Sicherheitsglas (ESG) - einseitig entspiegelt, Silikondichtung, 1 Edelstahlspannverschluss, Montagebügel aus Edelstahl, 2 Bohrungen Ø 9 mm, Abstand 70 mm, 1 Mittelloch Ø 10,5 mm, Neigungsbereich: 100°, Kabelanschluss: PG 11, Anschlussklemme: 3-polig, Achsensymmetrischer hochglänzender Hammerschlag Aluminiumreflektor, Betriebsgerät eingebaut, CRI > 80, max 2 SDCM, Lebensdauer L90/B10 > 50.000 h, Halbstreuwinkel: 56° / 72°, Leuchtenlichtstrom: 4072 lm, Anschlussleistung: 41 W, System-Lichtausbeute 99 lm/W, Schutzart IP65, Schutzklasse I, Schlagfestigkeit IK08, Windangriffsfläche 0,04 m², Abmessungen (L×H×B): 210 × 110 × 150 mm, Gewicht 1.7 kg

Der modulare Aufbau der Leuchte ermöglicht den Austausch einzelner Komponenten. Das Produkt erfüllt die grundlegenden Anforderungen der anwendbaren EU-Richtlinien und des Produktsicherheitsgesetzes und trägt die Kennzeichnung CE und ENEC.

IP65 IK08

Spezifikationen

Anschlussleistung	41 W	Halbstreuwinkel	56° / 72°
System-Lichtausbeute	99 lm/W	Gehäusefarbe	unbeschichtet
Leuchtmittel	LED 3000 K	Anschlussleitung	Ø 5 – 13 mm
Farbwiedergabeindex	CRI > 80	Schutzart	IP65
Farbtoleranz	max 2 SDCM	Schutzklasse	I
Lebensdauer ta 25°C	L90/B10 > 50.000 h	Schlagfestigkeit	IK08
Betriebsgerät	on / off	Windangriffsfläche	0,04m²
Eingangsspannung AC	120 – 277 V	Abmessung	210 × 110 × 150 mm
		Gewicht	1,70 kg
		Max. Umgebungstemp. ta	35°