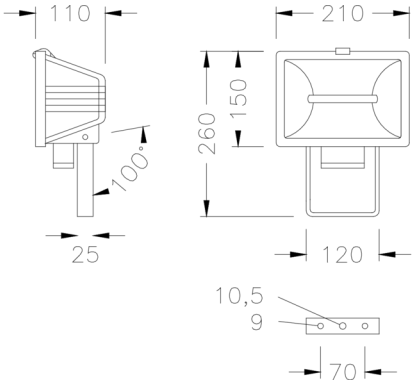

Halogen-Scheinwerfer

8 509 041 009

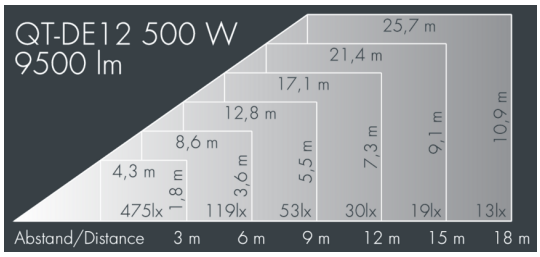

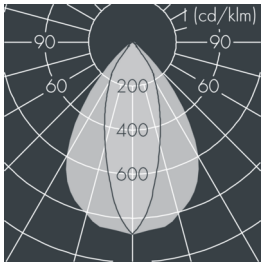

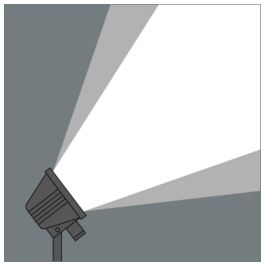

Auf Wunsch bieten wir die Leuchten in Sonderausführung an: Sonderfarben nach RAL, DB oder NCS in Polyesterpulverbeschichtung, Lichtfarben 2700 K oder weitere Lichtfarben, Ausführungen für erhöhte Umgebungstemperaturen.

Ausschreibungstext

Polyesterpulver beschichtet in hochwertig deckendem und UV-stabilen Schichtverfahren, Farbe: schwarz RAL 7021, alle äußeren Stahlteile aus rostfreiem Edelstahl, Edelstahlspannverschluss, Montagebügel aus Stahl feuerverzinkt, 2 Bohrungen Ø 9 mm, Abstand 70 mm, 1 Mittelloch Ø 10,5 mm, Neigungsbereich: 100°, Kabelanschluss: PG13,5, Anschlussklemme: 3-polig, achsensymmetrischer Aluminiumreflektor Struktur geglänzt, Halbstreuwinkel: 34°, Leuchtenlichtstrom: 9500 lm, Anschlussleistung: 500 W, System-Lichtausbeute 19 lm/W, Schutzart IP55, Schutzklasse I, Schlagfestigkeit IK07, Abmessungen (L×H×B): 210 × 110 × 245 mm, Gewicht 1.54 kg

Der modulare Aufbau der Leuchte ermöglicht den Austausch einzelner Komponenten. Das Produkt erfüllt die grundlegenden Anforderungen der anwendbaren EU-Richtlinien und des Produktsicherheitsgesetzes und trägt die Kennzeichnung CE.

IP 55 IK07

Spezifikationen

Anschlussleistung	500 W
System-Lichtausbeute	19 lm/W
Betriebsgerät	on / off
Halbstreuwinkel	34°
Gehäusefarbe	schwarz RAL 7021
Anschlussleitung	Ø 5 – 13 mm
Schutzart	IP55
Schutzklasse	I
Schlagfestigkeit	IK07
Abmessung	210 × 110 × 245 mm
Gewicht	1,54 kg