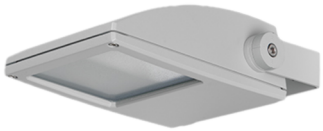

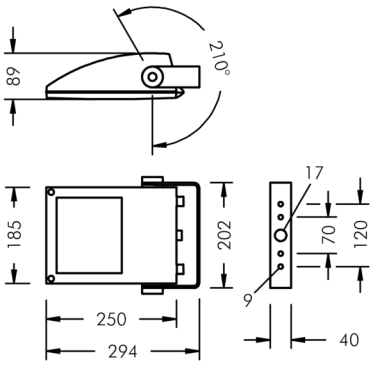

Fluxa Mini

8 290 056 079

36 W, 3157 lm, 3000 K warmweiß, breitstrahlend

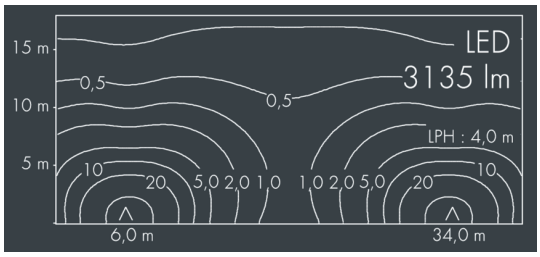

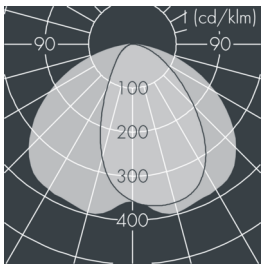

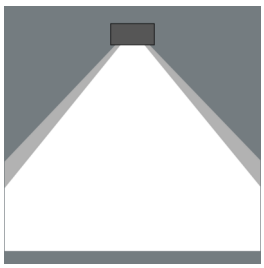

Auf Wunsch bieten wir die Leuchten in Sonderausführung an: Sonderfarben nach RAL, DB oder NCS in Polyesterpulverbeschichtung, Lichtfarben 2700 K oder weitere Lichtfarben, Ausführungen für erhöhte Umgebungstemperaturen.

Ausschreibungstext

Leuchtengehäuse aus hochkorrosionsbeständigem Aluminium-Druckguss AlSi12 (Leg. 230), Polyesterpulver beschichtet in hochwertig deckendem und UV-stabilen Schichtverfahren, Farbe: silbergrau , alle äußeren Stahlteile aus rostfreiem Edelstahl, temperaturwechselbeständiges Sicherheitsglas (ESG) - einseitig entspiegelt, mit Strukturglas zur Blendungsreduzierung, Silikondichtung, Verschluss mit 4 Edelstahlschrauben, Montagebügel aus beschichtetem Aluminium mit Neigungsskala: 4 Bohrungen Ø 8,5 mm, Abstand 70 mm (120 mm), 1 Mittelloch Ø 17 mm, Neigungsbereich: 210°, Kabelanschluss: M16, Anschlussklemme: 3-polig, hocheffizienter eloxierter matt glänzender Aluminiumreflektor, Betriebsgerät (AC/DC) eingebaut, CRI > 70, Leuchtenlichtstrom: 3157 lm, Anschlussleistung: 36 W, System-Lichtausbeute 88 lm/W, Schutzart IP65, Schutzklasse I, Schlagfestigkeit IK08, Windangriffsfläche 0,047 m², Abmessungen (L×H×B): 250 × 89 × 185 mm, Gewicht 2.3 kg

Der modulare Aufbau der Leuchte ermöglicht den Austausch einzelner Komponenten. Das Produkt erfüllt die grundlegenden Anforderungen der anwendbaren EU-Richtlinien und des Produktsicherheitsgesetzes und trägt die Kennzeichnung CE.

IP65 IK08

Spezifikationen

Anschlussleistung	36 W	Gehäusefarbe	silbergrau
System-Lichtausbeute	88 lm/W	Anschlussleitung	Ø 7 – 9 mm
Leuchtmittel	LED 3000 K	Schutzart	IP65
Farbwiedergabeindex	CRI > 70	Schutzklasse	I
Betriebsgerät	on / off	Schlagfestigkeit	IK08
Eingangsspannung AC	220 – 240 V	Windangriffsfläche	0,047m²
Eingangsspannung DC	195 – 250 V	Abmessung	250 × 89 × 185 mm
Spannungsfestigkeit	2 kV L/N | 4 kV L/PE	Gewicht	2,30 kg
Leuchten pro B16A / C16A	50 / 85	Max. Umgebungstemp. ta	35°