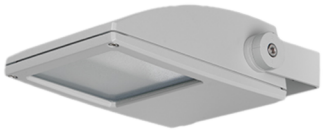

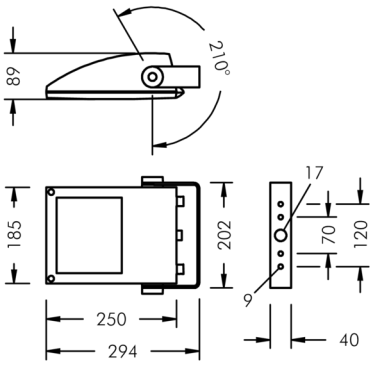

Fluxa Mini

8 290 045 079

36 W, 3289 lm, 4000 K neutralweiß,
breitstrahlend 62° / 124°

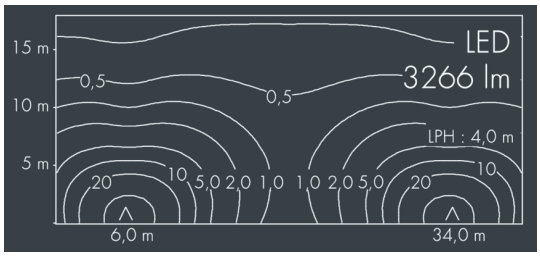

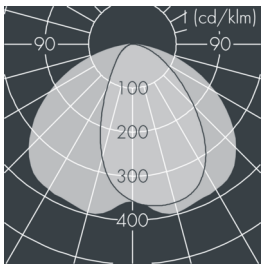

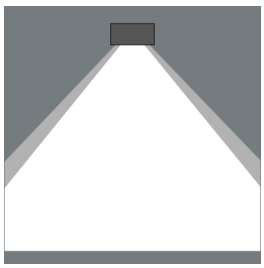

Auf Wunsch bieten wir die Leuchten in Sonderausführung an: Sonderfarben nach RAL, DB oder NCS in Polyesterpulverbeschichtung, Lichtfarben 2700 K oder weitere Lichtfarben, Ausführungen für erhöhte Umgebungstemperaturen.

Ausschreibungstext

Leuchtengehäuse aus hochkorrosionsbeständigem Aluminium-Druckguss AlSi12 (Leg. 230), Polyesterpulver beschichtet in hochwertig deckendem und UV-stabilen Schichtverfahren, Farbe: schwarz RAL 7021, alle äußeren Stahlteile aus rostfreiem Edelstahl, temperaturwechselbeständiges Sicherheitsglas (ESG) - einseitig entspiegelt, mit Strukturglas zur Blendungsreduzierung, Silikondichtung, Verschluss mit 4 Edelstahlschrauben, Montagebügel aus beschichtetem Aluminium mit Neigungsskala: 4 Bohrungen Ø 8,5 mm, Abstand 70 mm (120 mm), 1 Mittelloch Ø 17 mm, Neigungsbereich: 210°, Kabelanschluss: M16, Anschlussklemme: 3-polig, hocheffizienter eloxierter matt glänzender Aluminiumreflektor, Betriebsgerät (AC/DC) eingebaut, CRI > 70, max 3 SDCM, Lebensdauer L90/B10 > 50.000 h, Halbstreuwinkel: 62° / 124°, Leuchtenlichtstrom: 3289 lm, Anschlussleistung: 36 W, System-Lichtausbeute 92 lm/W, Schutzart IP65, Schutzklasse I, Schlagfestigkeit IK08, Windangriffsfläche 0,047 m², Abmessungen (L×H×B): 250 × 89 × 185 mm, Gewicht 2.3 kg

Der modulare Aufbau der Leuchte ermöglicht den Austausch einzelner Komponenten. Das Produkt erfüllt die grundlegenden Anforderungen der anwendbaren EU-Richtlinien und des Produktsicherheitsgesetzes und trägt die Kennzeichnung CE.

IP65 IK08

Spezifikationen

Anschlussleistung	36 W	Halbstreuwinkel	62° / 124°
System-Lichtausbeute	92 lm/W	Gehäusefarbe	schwarz RAL 7021
Leuchtmittel	LED 4000 K	Anschlussleitung	Ø 7 – 9 mm
Farbwiedergabeindex	CRI > 70	Schutzart	IP65
Farbtoleranz	max 3 SDCM	Schutzklasse	I
Lebensdauer ta 25°C	L90/B10 > 50.000 h	Schlagfestigkeit	IK08
Betriebsgerät	on / off	Windangriffsfläche	0,047m²
Eingangsspannung AC	220 – 240 V	Abmessung	250 × 89 × 185 mm
Eingangsspannung DC	195 – 250 V	Gewicht	2,30 kg
Spannungsfestigkeit	2 kV L/N | 4 kV L/PE	Max. Umgebungstemp. ta	35°
Leuchten pro B16A / C16A	50 / 85		