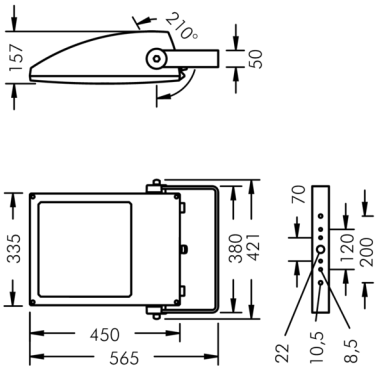

Fluxa B

8 289 056 049

2 × 79 W, 14792 lm, 3000 K warmweiß, asymmetrisch 65°

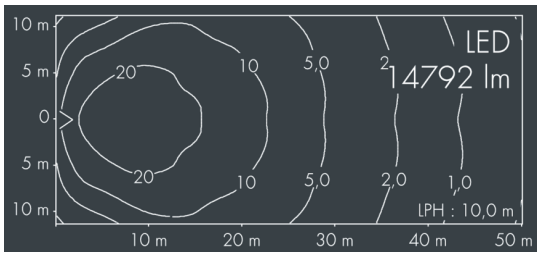

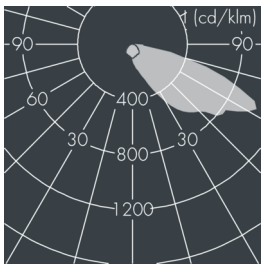

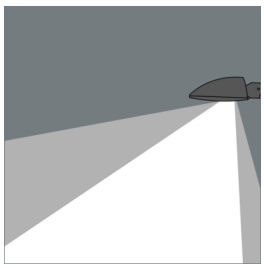

Auf Wunsch bieten wir die Leuchten in Sonderausführung an: Sonderfarben nach RAL, DB oder NCS in Polyesterpulverbeschichtung, Lichtfarben 2700 K oder weitere Lichtfarben, Ausführungen für erhöhte Umgebungstemperaturen.

Ausschreibungstext

Leuchtengehäuse aus hochkorrosionsbeständigem Aluminium-Druckguss AlSi12 (Leg. 230), Polyesterpulver beschichtet in hochwertig deckendem und UV-stabilen Schichtverfahren, Farbe: silbergrau , alle äußeren Stahlteile aus rostfreiem Edelstahl, temperaturwechselbeständiges Sicherheitsglas (ESG) - einseitig entspiegelt, Silikondichtung, Verschluss mit 4 Edelstahlschrauben, Montagebügel aus beschichtetem Aluminium mit Neigungsskala: 4 Bohrungen Ø 8,5 mm, Abstand 70 mm (120 mm), 2 Bohrungen Ø 10 mm, Abstand 200 mm, 1 Mittelloch Ø 22 mm, Neigungsbereich: 210°, Kabelanschluss: M20, Anschlussklemme: 3-polig, hocheffizienter eloxierter matt glänzender Aluminiumreflektor, Betriebsgerät (AC/DC) eingebaut, CRI > 70, max 2 SDCM, Lebensdauer L90/B10 > 50.000 h, Leuchtenlichtstrom: 14792 lm, Anschlussleistung: 157 W, System-Lichtausbeute 94 lm/W, Schutzart IP65, Schutzklasse I, Schlagfestigkeit IK09, Windangriffsfläche 0,16 m², Abmessungen (L×H×B): 450 × 150 × 335 mm, Gewicht 9.3 kg

Der modulare Aufbau der Leuchte ermöglicht den Austausch einzelner Komponenten. Das Produkt erfüllt die grundlegenden Anforderungen der anwendbaren EU-Richtlinien und des Produktsicherheitsgesetzes und trägt die Kennzeichnung CE.

IP65 IK09

Spezifikationen

Anschlussleistung	157 W	Gehäusefarbe	silbergrau
System-Lichtausbeute	94 lm/W	Anschlussleitung	Ø 8 – 15 mm
Leuchtmittel	LED 3000 K	Schutzart	IP65
Farbwiedergabeindex	CRI > 70	Schutzklasse	I
Farbtoleranz	max 2 SDCM	Schlagfestigkeit	IK09
Lebensdauer ta 25°C	L90/B10 > 50.000 h	Windangriffsfläche	0,16m²
Betriebsgerät	on / off	Abmessung	450 × 150 × 335 mm
Eingangsspannung AC	220 – 240 V	Gewicht	9,30 kg
Eingangsspannung DC	195 – 255 V	Max. Umgebungstemp. ta	35°
Spannungsfestigkeit	6 kV L/N | 10 kV L/PE		
Leuchten pro B16A / C16A	5 / 10		