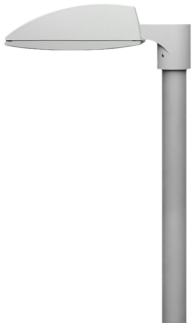

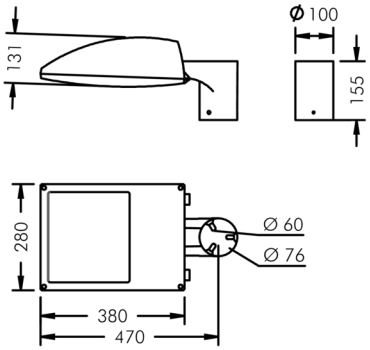

Fluxa A

8 285 346 169

48 W, 4927 lm, 3000 K warmweiß, DALI, asymmetrisch 55°

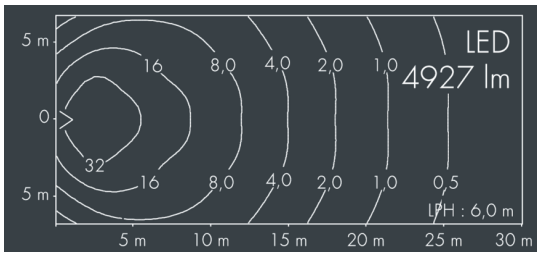

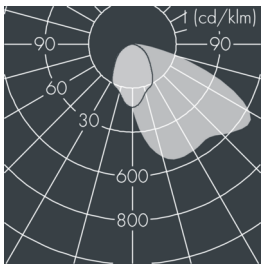

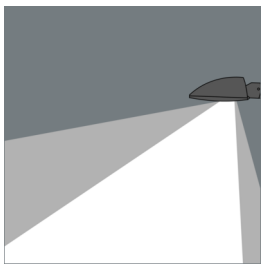

Auf Wunsch bieten wir die Leuchten in Sonderausführung an: Sonderfarben nach RAL, DB oder NCS in Polyesterpulverbeschichtung, Lichtfarben 2700 K oder weitere Lichtfarben, Ausführungen für erhöhte Umgebungstemperaturen.

Ausschreibungstext

Leuchtengehäuse aus hochkorrosionsbeständigem Aluminium-Druckguss AlSi12 (Leg. 230), Polyesterpulver beschichtet in hochwertig deckendem und UV-stabilen Schichtverfahren, Farbe: schwarz RAL 7021, alle äußeren Stahlteile aus rostfreiem Edelstahl, temperaturwechselbeständiges Sicherheitsglas (ESG) - einseitig entspiegelt, mit Strukturglas zur Blendungsreduzierung, Silikondichtung, Verschluss mit 4 Edelstahlschrauben, mit 1-fach Mastaufsatz, für Mastzopf Ø 60/76 mm, mit 8 m Gummi-Zuleitung H05RN-F5G1, Kabelanschluss: M20, Anschlussklemme: 5-polig, hocheffizienter eloxierter matt glänzender Aluminiumreflektor, Betriebsgerät (dimmbar DALI / StepDim / AstroDim) eingebaut, CRI > 70, max 2 SDCM, Lebensdauer L90/B10 > 50.000 h, Leuchtenlichtstrom: 4927 lm, Anschlussleistung: 48 W, System-Lichtausbeute 103 lm/W, Schutzart IP67, Schutzklasse I, Schlagfestigkeit IK08, Windangriffsfläche 0,11 m², Abmessungen (L×H×B): 380 × 131 × 280 mm, Gewicht 6.6 kg

Der modulare Aufbau der Leuchte ermöglicht den Austausch einzelner Komponenten. Das Produkt erfüllt die grundlegenden Anforderungen der anwendbaren EU-Richtlinien und des Produktsicherheitsgesetzes und trägt die Kennzeichnung CE und ENEC.

IP67 IK08

Spezifikationen

Anschlussleistung	48 W	Gehäusefarbe	schwarz RAL 7021
System-Lichtausbeute	103 lm/W	Anschlussleitung	Ø 8 – 15 mm
Leuchtmittel	LED 3000 K	Schutzart	IP67
Farbwiedergabeindex	CRI > 70	Schutzklasse	I
Farbtoleranz	max 2 SDCM	Schlagfestigkeit	IK08
Lebensdauer ta 25°C	L90/B10 > 50.000 h	Windangriffsfläche	0,11m²
Betriebsgerät	DALI	Abmessung	380 × 131 × 280 mm
Eingangsspannung AC	170 – 260 V	Gewicht	6,60 kg
Eingangsspannung DC	176 – 276 V	Max. Umgebungstemp. ta	45°
Spannungsfestigkeit	6 kV L/N | 10 kV L/PE		
Leuchten pro B16A / C16A	12 / 0		