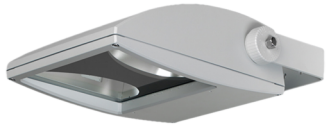

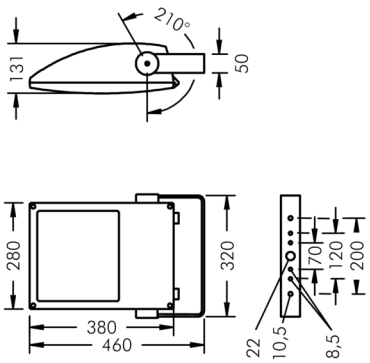

Fluxa A

8 284 055 159

2 × 20 W, 4678 lm, 4000 K neutralweiß, DALI, breitstrahlend 72° / 122°

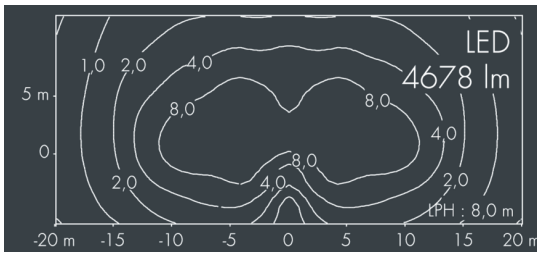

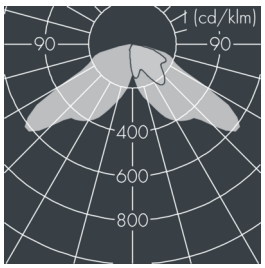

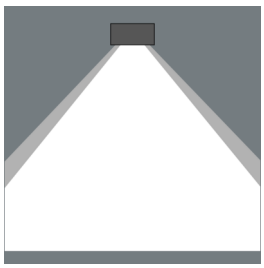

Auf Wunsch bieten wir die Leuchten in Sonderausführung an: Sonderfarben nach RAL, DB oder NCS in Polyesterpulverbeschichtung, Lichtfarben 2700 K oder weitere Lichtfarben, Ausführungen für erhöhte Umgebungstemperaturen.

Ausschreibungstext

Leuchtengehäuse aus hochkorrosionsbeständigem Aluminium-Druckguss AlSi12 (Leg. 230), Polyesterpulver beschichtet in hochwertig deckendem und UV-stabilen Schichtverfahren, Farbe: silbergrau , alle äußeren Stahlteile aus rostfreiem Edelstahl, temperaturwechselbeständiges Sicherheitsglas (ESG) - einseitig entspiegelt, Silikondichtung, Verschluss mit 4 Edelstahlschrauben, Montagebügel aus beschichtetem Aluminium mit Neigungsskala: 4 Bohrungen Ø 8,5 mm, Abstand 70 mm (120 mm), 2 Bohrungen Ø 10 mm, Abstand 200 mm, 1 Mittelloch Ø 22 mm, Neigungsbereich: 210°, Kabelanschluss: M20, Anschlussklemme: 5-polig, hocheffizienter eloxierter matt glänzender Aluminiumreflektor, Betriebsgerät (dimmbar DALI / StepDim / AstroDim) eingebaut, CRI > 70, max 2 SDCM, Lebensdauer L90/B10 > 50.000 h, Halbstreuwinkel: 72° / 122°, Leuchtenlichtstrom: 4678 lm, Anschlussleistung: 40 W, System-Lichtausbeute 117 lm/W, Schutzart IP67, Schutzklasse I, Schlagfestigkeit IK08, Windangriffsfläche 0,11 m², Abmessungen (L×H×B): 380 × 131 × 280 mm, Gewicht 6.2 kg

Der modulare Aufbau der Leuchte ermöglicht den Austausch einzelner Komponenten. Das Produkt erfüllt die grundlegenden Anforderungen der anwendbaren EU-Richtlinien und des Produktsicherheitsgesetzes und trägt die Kennzeichnung CE und ENEC.

IP 67 IK 08

Spezifikationen

Anschlussleistung	40 W	Halbstreuwinkel	72° / 122°
System-Lichtausbeute	117 lm/W	Gehäusefarbe	silbergrau
Leuchtmittel	LED 4000 K	Anschlussleitung	Ø 8 – 15 mm
Farbwiedergabeindex	CRI > 70	Schutzart	IP67
Farbtoleranz	max 2 SDCM	Schutzklasse	I
Lebensdauer ta 25°C	L90/B10 > 50.000 h	Schlagfestigkeit	IK08
Betriebsgerät	DALI	Windangriffsfläche	0,11m²
Eingangsspannung AC	170 – 260 V	Abmessung	380 × 131 × 280 mm
Eingangsspannung DC	176 – 276 V	Gewicht	6,20 kg
Spannungsfestigkeit	6 kV L/N | 10 kV L/PE	Max. Umgebungstemp. ta	45°
Leuchten pro B16A / C16A	12 / 0		