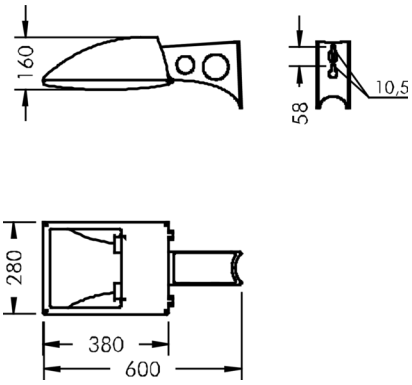

Fluxa A

8 271 351 009

Für Halogen-Metalldampflampen (HIT-DE) , Keramikbrennerlampen (HIT-DE-CE) und Natriumdampf-Hochdrucklampen (HST-DE)

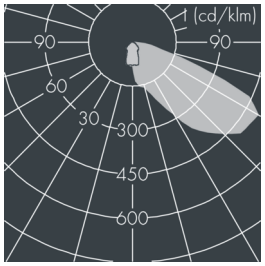

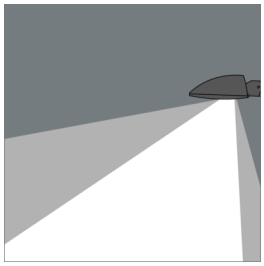

Auf Wunsch bieten wir die Leuchten in Sonderausführung an: Sonderfarben nach RAL, DB oder NCS in Polyesterpulverbeschichtung, Lichtfarben 2700 K oder weitere Lichtfarben, Ausführungen für erhöhte Umgebungstemperaturen.

Ausschreibungstext

Leuchtengehäuse aus hochkorrosionsbeständigem Aluminium-Druckguss AlSi12 (Leg. 230), Polyesterpulver beschichtet in hochwertig deckendem und UV-stabilen Schichtverfahren, Farbe: silbergrau , alle äußeren Stahlteile aus rostfreiem Edelstahl, temperaturwechselbeständiges Sicherheitsglas (ESG) - einseitig entspiegelt, Silikondichtung, Verschluss mit 4 Edelstahlschrauben, Ausleger 230 mm: 2 Bohrungen Ø 10,5 mm, Abstand 58 mm, Kabelanschluss: M20, Anschlussklemme: 3-polig, asymmetrischer Aluminiumreflektor hochglänzend, Vorschaltgerät und Zündgerät eingebaut, unkompensiert, Kompensation auf Anfrage, Leuchtenlichtstrom: 5000 lm, Anschlussleistung: 70 W, System-Lichtausbeute 57 lm/W, Schutzart IP65, Schutzklasse I, Schlagfestigkeit IK08, Windangriffsfläche 0,11 m², Abmessungen (L×H×B): 600 × 160 × 280 mm, Gewicht 7.4 kg

Der modulare Aufbau der Leuchte ermöglicht den Austausch einzelner Komponenten. Das Produkt erfüllt die grundlegenden Anforderungen der anwendbaren EU-Richtlinien und des Produktsicherheitsgesetzes und trägt die Kennzeichnung CE.

IP65 IK08

Spezifikationen

Anschlussleistung	70 W	Gehäusefarbe	silbergrau
System-Lichtausbeute	57 lm/W	Schutzart	IP65
Betriebsgerät	on / off	Schutzklasse	I
		Schlagfestigkeit	IK08
		Windangriffsfläche	0,11m²
		Abmessung	600 × 160 × 280 mm
		Gewicht	7,40 kg