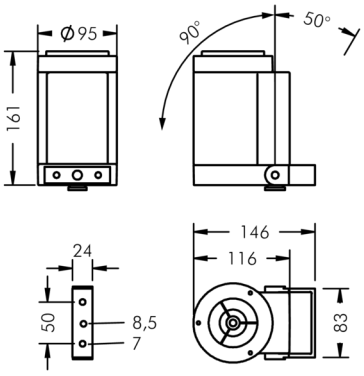

Ecospot

8 981 056 519

15 W, 980 lm, 3000 K warmweiß,
engstrahlend 6°

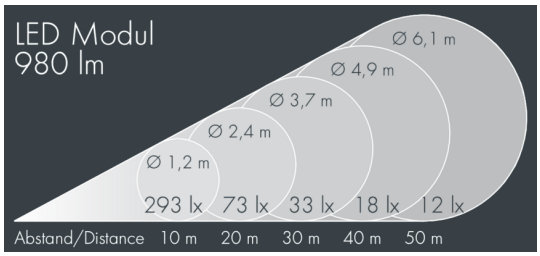

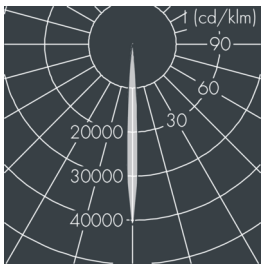

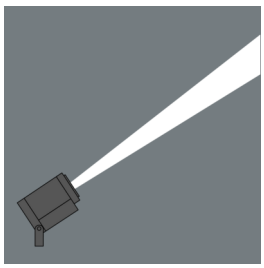

Auf Wunsch bieten wir die Leuchten in Sonderausführung an: Sonderfarben nach RAL, DB oder NCS in Polyesterpulverbeschichtung, Lichtfarben 2700 K oder weitere Lichtfarben, Ausführungen für erhöhte Umgebungstemperaturen.

Ausschreibungstext

Leuchtengehäuse aus Aluminium-Druckguss AlSi12 (Leg. 230), Polyesterpulver beschichtet in hochwertig deckendem und UV-stabilen Schichtverfahren, Farbe: silbergrau , alle äußeren Stahlteile aus rostfreiem Edelstahl, temperaturwechselbeständiges, lichteffizientes Sicherheitsglas (ESG) - einseitig entspiegelt, Silikondichtung, mit 3 Edelstahlschrauben, Montagebügel aus beschichtetem Aluminium mit Neigungsskala: 2 Bohrungen Ø 7 mm, Abstand 30 mm, 1 Mittelloch Ø 8,5 mm, Neigungsbereich: 140°, Kabelanschluss: M20, Anschlussklemme: 3-polig, hocheffizienter eloxierter matt glänzender Aluminiumreflektor, Betriebsgerät eingebaut (AC/DC), 80, max 2 SDCM, Lebensdauer L80/B20 > 50.000 h, Halbstreuwinkel: 6°, Leuchtenlichtstrom: 980 lm, Anschlussleistung: 15 W, System-Lichtausbeute 65 lm/W, Schutzart IP65, Schutzklasse I, Schlagfestigkeit IK08, Windangriffsfläche 0,01 m², Abmessungen: Ø 95 mm, Breite 165 mm, Gewicht 1.4 kg

Der modulare Aufbau der Leuchte ermöglicht den Austausch einzelner Komponenten. Das Produkt erfüllt die grundlegenden Anforderungen der anwendbaren EU-Richtlinien und des Produktsicherheitsgesetzes und trägt die Kennzeichnung CE.

IP65 IK08

Spezifikationen

Anschlussleistung	15 W	Halbstreuwinkel	6°
System-Lichtausbeute	65 lm/W	Gehäusefarbe	silbergrau
Leuchtmittel	LED 3000 K	Anschlussleitung	Ø 6 – 13 mm
Farbwiedergabeindex	80	Schutzart	IP65
Farbtoleranz	max 2 SDCM	Schutzklasse	I
Lebensdauer ta 25°C	L80/B20 > 50.000 h	Schlagfestigkeit	IK08
Betriebsgerät	on / off	Windangriffsfläche	0,01m²
Eingangsspannung AC	220 – 240 V	Abmessung	Ø 95 mm, Breite 165 mm
Eingangsspannung DC	220 – 240 V	Gewicht	1,40 kg
Spannungsfestigkeit	2 kV L/N | 4 kV L/PE	Max. Umgebungstemp. ta	50°
Leuchten pro B16A / C16A	50 / 85		