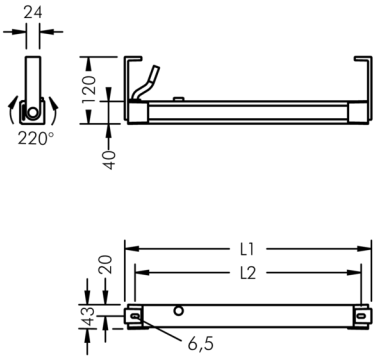

Ecoline Mini

8 767 046 209

6 × 1,8 W, 585 lm, 3000 K warmweiß, 1-10V, wandflutend 20° / 88°
L1 = 668 mm, L2 = 631 mm

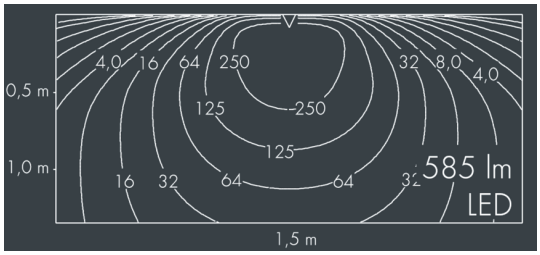

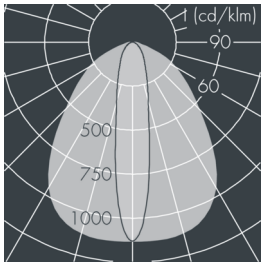

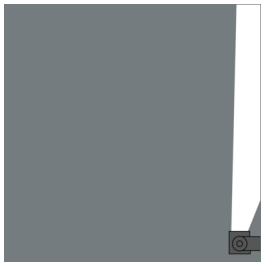

Auf Wunsch bieten wir die Leuchten in Sonderausführung an: Sonderfarben nach RAL, DB oder NCS in Polyesterpulverbeschichtung, Lichtfarben 2700 K oder weitere Lichtfarben, Ausführungen für erhöhte Umgebungstemperaturen.

Ausschreibungstext

Leuchtengehäuse aus Aluminiumprofil und hochkorrosionsbeständigem Aluminium-Druckguss AlSi12 (Leg. 230), Polyesterpulver beschichtet in hochwertig deckendem und UV-stabilen Schichtverfahren, Farbe: schwarz RAL 7021, alle äußeren Stahlteile aus rostfreiem Edelstahl, Polycarbonat-Abdeckung, mit bedruckter Teilsatinierung zur gleichmäßigen Lichtpunkt Aufweitung, Silikondichtung, Wandausleger: 2 Langlöcher Ø 6,5 mm, Abstand L2, Neigungsbereich: 220°, Kabelanschluss: M16, mit 1 m Zuleitung ÖLFLEX Robust 210 5G1, Anschlussklemme: 5-polig, hocheffiziente lichttechnische Optiken aus transparentem thermoplastischem Kunststoff für eine gezielte Lichtverteilung, Betriebsgerät (dimmbar 1-10V) eingebaut, CRI > 80, max 2 SDCM, Lebensdauer L90/B10 > 50.000 h, Halbstreuwinkel: 20° / 88°, Leuchtenlichtstrom: 585 lm, Anschlussleistung: 11 W, System-Lichtausbeute 53 lm/W, Schutzart IP65, Schutzklasse I, Schlagfestigkeit IK10, Windangriffsfläche 0,025 m², Abmessungen (L×H×B): 668 × 43 × 40 mm, Gewicht 1.5 kg

Der modulare Aufbau der Leuchte ermöglicht den Austausch einzelner Komponenten. Das Produkt erfüllt die grundlegenden Anforderungen der anwendbaren EU-Richtlinien und des Produktsicherheitsgesetzes und trägt die Kennzeichnung CE.

IP65 IK10

Spezifikationen

Anschlussleistung	11 W	Halbstreuwinkel	20° / 88°
System-Lichtausbeute	53 lm/W	Gehäusefarbe	schwarz RAL 7021
Leuchtmittel	LED 3000 K	Anschlussleitung	Ø 5 – 9 mm
Farbwiedergabeindex	CRI > 80	Schutzart	IP65
Farbtoleranz	max 2 SDCM	Schutzklasse	I
Lebensdauer ta 25°C	L90/B10 > 50.000 h	Schlagfestigkeit	IK10
Betriebsgerät	1-10V	Windangriffsfläche	0,025m²
Eingangsspannung AC	220 – 240 V	Abmessung	668 × 43 × 40 mm
Eingangsspannung DC	195 – 240 V	Gewicht	1,50 kg
Spannungsfestigkeit	2 kV L/N | 4 kV L/PE	Max. Umgebungstemp. ta	50°
Leuchten pro B16A / C16A	50 / 85		