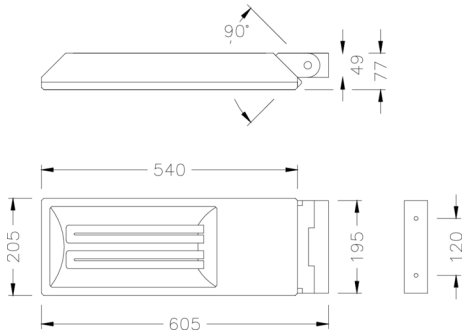

Ansatzleuchte

8 894 041 009

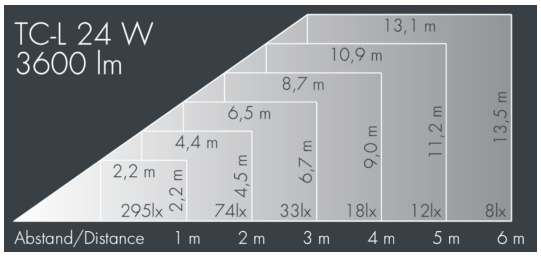

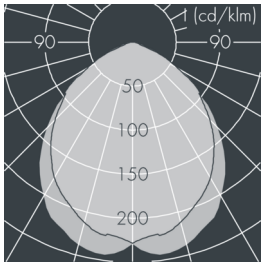

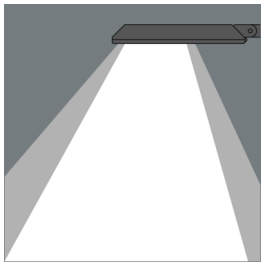

Auf Wunsch bieten wir die Leuchten in Sonderausführung an: Sonderfarben nach RAL, DB oder NCS in Polyesterpulverbeschichtung, Lichtfarben 2700 K oder weitere Lichtfarben, Ausführungen für erhöhte Umgebungstemperaturen.

Ausschreibungstext

Leuchtengehäuse aus hochkorrosionsbeständigem Aluminium-Druckguss AlSi12 (Leg. 230), Polyesterpulver beschichtet in hochwertig deckendem und UV-stabilen Schichtverfahren, Farbe: schwarz RAL 7021, alle äußeren Stahlteile aus rostfreiem Edelstahl, temperaturwechselbeständiges Sicherheitsglas (ESG) - einseitig entspiegelt, Silikondichtung, beschichteter Edelstahlspannverschluss, Befestigungsplatte: 2 Bohrungen Ø 8,5 mm, Abstand 120 mm, Neigungsbereich: 90°, Kabelanschluss: PG 13,5, Anschlussklemme: 3-polig, achsensymmetrischer Aluminiumreflektor hochglänzend, Starter und Vorschaltgerät eingebaut,
unkompensiert, Kompensation auf Anfrage,
Halbstreuwinkel: 96° / 95°, Leuchtenlichtstrom: 3600 lm, Anschlussleistung: 60 W, System-Lichtausbeute 60 lm/W, Schutzart IP54, Schutzklasse I, Windangriffsfläche 0,12 m², Abmessungen (L×H×B): 605 × 77 × 210 mm, Gewicht 4.3 kg

Der modulare Aufbau der Leuchte ermöglicht den Austausch einzelner Komponenten. Das Produkt erfüllt die grundlegenden Anforderungen der anwendbaren EU-Richtlinien und des Produktsicherheitsgesetzes und trägt die Kennzeichnung CE.

IP 54

Spezifikationen

Anschlussleistung	60 W	Halbstreuwinkel	96° / 95°
System-Lichtausbeute	60 lm/W	Gehäusefarbe	schwarz RAL 7021
Betriebsgerät	on / off	Schutzart	IP54
		Schutzklasse	I
		Windangriffsfläche	0,12m²
		Abmessung	605 × 77 × 210 mm
		Gewicht	4,30 kg